Kölner

Пила цепная электрическая

Электр шынжырлы ара

RU

KZ

KECS 30/1300, KECS 35/1400, KECS 40/1700, KECS 40/1900, KECS 40/1900L

РУКОВОДСТВО ПО ЭКСПЛУАТАЦИИ

ПАЙДАЛАНУ БОЙЫНША БАСШЫЛЫҚ

СОДЕРЖАНИЕ

1 Общие указания 3
2 Технические требования 4
3 Комплектность 5
4 Требования безопасности 5
5 Функциональные элементы 10
6 Подготовка к работе 11
7 Порядок работы 13
8 Техническое обслуживание 16
9 Правила хранения 17
10 Срок службы 18
11 Возможные неисправности и методы их устранения 18
12 Гарантии изготовителя 18
13 прочая информация 20

Наша компания благодарит Вас за Ваш выбор и надеется, что настоящее изделие торговой марки «Ставр» будет полностью отвечать Вашим ожиданиям. Для того, чтобы Ваше изделие прослужило Вам долгое время, необходимо правильно его использовать, хранить и проводить техническое и сервисное обслуживание, в связи с чем настоятельно рекомендуем Вам перед использованием тщательно изучить информацию, изложенную в настоящем руководстве.

УВАЖАЕМЫЙ ПОКУПАТЕЛЬ!

При покупке изделия необходимо удостовериться в его работоспособности, отсутствии механических повреждений, проверить комплектацию и наличие штампа торгующей организации, даты продажи и подписи продавца с номером модели и серийным номером на гарантийном талоне, являющемся неотъемлемой частью настоящего руководства.

МАЗМҰНЫ

1 Жалпы нұсқаулар 21
2 Техникалық талаптар 22
3 Толықтығы 23
4 Қауіпсіздік талаптары 23
5 Атқарымдық элементтер 27
6 Жұмысқа дайындау 28
7 Жұмыс тәртібі 30
8 Техникалық қызмет көрсету 33
9 Сақтау ережелері 34
10 Қызмет мерзімі 35
11 Ықтимал ақаулар және оларды жою әдістері 35
12 Өндірушінің кепілдіктері 35
13 Басқа ақпарат 37

Біздің компания Сіздің таңдауыңыз үшін Сізге алғысын білдіреді және «Ставр» сауда таңбасындағы аталған бұйымның Сіздің күтулеріңізге толықтай жауап беретін болады деп үміттенеміз. Сіздің бұйымыңыз Сізге ұзақ уақыт қызмет етуі үшін оны дұрыс қолдану, сақтау және техникалық және сервистік қызмет көрсетуді жүргізіп отыру қажет, осыған байланысты Сізге қолданудың алдында осы нұсқаулықта мазмұндалған ақпаратты мұқият оқып шығуды үзілдікесілді ұсынамыз.

ҚҰРМЕТТІ САТЫП АЛУШЫ!

Бұйымды сатып алу кезінде оның жұмысқа қабілеттілігіне, механикалық бүлінулердің жоқтығына көз жеткізу, сонымен бірге жиынтықтылықты және осы нұсқаулықтың ажырамасы бөлігі болып табылатын кепілдік талонында үлгінің сериясы мен сериялық нөмірімен сатушы ұйым мөртабанының, сатылған күні мен сатушының қолтаңбасының болуын тексеріп алу қажет.

1 ОБЩИЕ УКАЗАНИЯ

Пила цепная электрическая, модели (далее пила, оборудование, изделие) с продольным расположением двигателя предназначена для распиливания древесины и деревосодержащих материалов, обрезки сучьев и заготовки дров. Изделие имеет бытовое назначение и предназначено для использования частными лицами. Обращаем Ваше внимание на то, что данное оборудование не предназначено для тяжелых промышленных работ. Использование изделия не по назначению является основанием для отказа в гарантийном ремонте.

Настоятельно рекомендуется ознакомиться со всеми пунктами настоящего руководства по эксплуатации перед использованием изделия во избежание возникновения опасных ситуаций.

Данное изделие соответствует требованиям:

Технического регламента Таможенного союза ТР ТС 010/2011 «О безопасности машин и оборудования», утвержденный Решением Комиссии Таможенного союза от 18 октября 2011г. № 823; Технического регламента Таможенного союза ТР ТС 020/2011 «Электромагнитная совместимость технических средств», утвержденный Решением Комиссии Таможенного союза от 9 декабря 2011г. №879; Технического регламента Евразийского экономического союза ТР ЕАЭС 037/2016 «Об ограничении применения опасных веществ в изделиях электротехники и радиоэлектроники», утвержденный решением Совета Евразийской экономической комиссии от 18 октября 2016 г. № 113.

Данное руководство по эксплуатации является неотъемлемой частью изделия. Храните руководство по эксплуатации в течение всего срока службы изделия.

При работе с изделием пользуйтесь средствами индивидуальной защиты (каска, защитные очки, наушники, перчатки, специальная обувь, соответствующая одежда). Носите прочную обувь на не скользящей подошве. Запрещается работать босиком или в обуви с открытым верхом.

Осторожно! Опасность обратного удара! Соблюдайте меры предосторожности при работе с изделием.

Приобретенное вами изделие может иметь некоторые отличия от настоящего руководства, не влияющие на его эксплуатацию.

2 ТЕХНИЧЕСКИЕ ТРЕБОВАНИЯ

Таблица 1

Наименование параметра	**KECS 30/1300**	**KECS 35/1400**	**KECS 40/1700**	**KECS 40/1900**	**KECS 40/1900L**
Номинальное напряжение	220-240 В ~				
Номинальная частота	50 Гц				
Мощность, Вт	1300	1400	1700	1900	
Расположение двигателя	Т-поперечное				продольное
Число оборотов двигателя, об/мин	3800	4400	4600	4900	3500
Смазка цепи	Масло SAE 10W40				отсутствует
Объем масляного бака, мл	50	100	140	80	-
Длина шины, см	30,5 (12”)	35 (14”)	40 (16”)		
Шаг звеньев цепи / толщина звена	3/8” / 0,050”				
Количество звеньев цепи	45	52	59		
Скорость цепи, м/с	12				7
Автоматическая смазка цепи	-		имеется		-
Длина шнура питания, м	0,25				
Класс защиты	IP32				
Габаритные размеры, см	58x20x16.5	74x24.5x17.5	79,5x22,5x19	81x23.5x16.5	90x18x19.5
Масса, кг	2,2	3,4	3,7	4,25	3,9
Температура окружающей среды / влажность					
при эксплуатации	-5 °C … + 40 °C / ≤ 80 %				
при хранении и транспортировке	+1 °C … + 50 °C / ≤ 80 %				

Шумовибрационные параметры изделия

Таблица 2

Наименование параметра		**Значение**				
		KECS 30/1300	**KECS 35/1400**	**KECS 40/1700**	**KECS 40/1900**	**KECS 40/1900L**
Шум, dB	LpA / KpA	80 / 2,2	86 / 2,2	89 / 2,2	89 / 2,2	86 / 2,2
	LwA / KwA	90 / 2,2	95 / 2,2	98 / 2,2	98 / 2,2	95 / 2,2
Вибрация, м/с²	ah / K	4,1 / 1,2	4,6 / 1,2	4,8 / 1,2	4,8 / 1,2	4,6 / 1,2

3 КОМПЛЕКТНОСТЬ

Таблица 3

Наименование	KECS 30/1300	KECS 35/1400	KECS 40/1700	KECS 40/1900	KECS 40/1900L
	Количество				
Пила цепная электрическая	1 шт.	1 шт.	1 шт.	1 шт.	1 шт.
Цепь пильная	1 шт.	1 шт.	1 шт.	1 шт.	1 шт.
Шина	1 шт.	1 шт.	1 шт.	1 шт.	1 шт.
Чехол для шины	1 шт.	1 шт.	1 шт.	1 шт.	1 шт.
Ключ	-	-	1 шт.	-	1 шт.
Отвертка	1 шт.	1 шт.	-	1 шт.	-
Руководство по эксплуатации	1 шт.	1 шт.	1 шт.	1 шт.	1 шт.

4 ТРЕБОВАНИЯ БЕЗОПАСНОСТИ

Безопасная и стабильная работа изделия гарантируется только при соблюдении следующих условий:

4.1 ОБЩИЕ МЕРЫ БЕЗОПАСНОСТИ

4.1.1 Не используйте изделие для любых иных целей, кроме указанных в данном руководстве по эксплуатации. Эксплуатация, обслуживание и хранение изделия должны осуществляться строго в соответствии с данным руководством по эксплуатации.

4.1.2 Изделие не предназначено для использования лицами (включая детей) с пониженными физическими, сенсорными или умственными способностями или при отсутствии у них жизненного опыта или знаний, если они не находятся под присмотром или не проинструктированы об использовании изделия лицом, ответственным за их безопасность. Дети должны находиться под присмотром для недопущения игр с изделием. Не допускайте контакта животных с изделием. Не допускайте присутствия детей, животных или посторонних в рабочей зоне.

4.1.3 Не разрешайте детям контактировать с изделием, даже если оно выключено и отключено от питающей сети.

4.1.4 Не погружайте изделие или отдельные его части в воду или другие жидкости.

4.1.5 Не используйте изделие, если есть риск возгорания или взрыва, например, вблизи легковоспламеняющихся жидкостей и газов.

4.1.6 Переносите изделие, держа его только рукоятку, при этом запрещено удерживать палец на выключателе.

4.1.7 Не переносите изделие во включенном состоянии или в случае подключении его к электросети.

4.1.8 При работе с изделием пользуйтесь средствами индивидуальной защиты (каска, защитная маска, наушники, перчатки, прочная нескользящая закрытая обувь, соответствующая одежда). Также убедитесь, что на Вас нет ничего, что могло бы помешать работе или вы-звать нежелательные последствия.

4.1.9 Перед началом работы убедитесь в том, что параметры источника питания соответствуют требованиям, указанным на изделии и в настоящем руководстве эксплуатации, а также, что используемый удлинитель рассчитан на мощность подключаемого к нему изделия.

4.1.10 Подключайте изделие к питающей электросети только после того, как Вы убедитесь, что выключатель находится в положении ОТКЛ.

4.1.11 Прежде чем нажать на выключатель, убедитесь, что шина и цепь правильно установлены, цепь имеет достаточное натяжение, кожух с шины убран, залито достаточное количество смазки,

обрабатываемая заготовка/материал достаточно устойчива или за-фиксирована.
4.1.12 При работе крепко удерживайте изделие за рукоятки двумя руками.
4.1.13 Не используйте поврежденную или сильно изношенную шину или пильную цепь.
4.1.14 Запрещается устанавливать изделие стационарно (например, зажимать в тиски).
4.1.15 Не оставляйте включенное изделие без внимания.
4.1.16 Ничего, кроме обрабатываемой поверхности, не должно контактировать с вращающимися частями изделия.
4.1.17 Запрещено закрывать вентиляционные отверстия изделия чем-либо или ограничивать доступ воздуха.
4.1.18 Всегда отключайте изделие от источника питания, когда Вы его не используете, перед проведением технического или сервисного обслуживания, а также:
- в случае любых неполадок;
- в случае повышенной вибрации;
- перед регулировкой/установкой/сменой пильной цепи;
- перед заправкой маслом;
- перед чисткой;
- после окончания работ.
4.1.19 Избегайте попадания шнура питания на обрабатываемую изделием заготовку/ материал или посторонние предметы, которые могут его повредить.
4.1.20 Держите шнур питания вдали от источника нагрева, масла и острых предметов.
4.1.21 Во время работы с изделием не прикасайтесь к заземленным предметам (например, трубопроводам, радиаторам отопления, газовым плитам, холодильнику).
4.1.22 При необходимости работы изделием во влажной среде используйте источник питания, оборудованный устройством защитного отключения.
4.1.23 При отключении изделия от источника питания держитесь за штекер шнура питания.
4.1.24 Не пользуйтесь изделием после его падения или если на нем видны какие-либо следы повреждения. Обратитесь в авторизованный сервисный центр для диагностики или ремонта изделия.
4.1.25 При повреждении шнура питания во избежание опасности его должен заменить изготовитель, его агент или аналогичное квалифицированное лицо.
Замена шнура питания осуществляется в авторизованном сервисном центре согласно действующему тарифу.
4.1.26 Работа и техобслуживание должны осуществляться регулярно и строго в соответствии с данным руководством. Во время технического обслуживания запрещено использовать чистящие средства, которые могут повредить изделие (бензин и прочие агрессивные вещества).
4.1.27 Неправильное обращение с изделием может привести к выходу его из строя, причинению вреда пользователю или его имуществу.
4.28 Неправильное обращение с изделием может привести к выходу его из строя, причинению вреда пользователю или его имуществу.

4.2 МЕРЫ ПРЕДОСТОРОЖНОСТИ ПРИ РАБОТЕ С ПИЛОЙ ЦЕПНОЙ ЭЛЕКТРИЧЕСКОЙ

4.2.1 Перед первым использованием изделия включите его без нагрузки и дайте поработать несколько минут. Если за это время Вы услышите посторонний шум, почувствуете повышенную вибрацию или сильный посторонний запах, выключите изделие и обратитесь в авторизованный сервисный центр для диагностики и ремонта изделия.
4.2.2 Изделие предназначено для эксплуатации с шинами и пильной цепью по дереву, параметры которых соответствуют требованиям, указанным в Таблица 1 настоящего руководства по эксплуатации. Всегда правильно и надежно фиксируйте шину и цепь, а также

обеспечивайте достаточное ее натяжение. Запрещено распиливать металл, пластик, каменную кладку, кирпич, строительные и прочие твердые материалы.

4.2.3 **ЗАПРЕЩЕНО** устанавливать на изделие иные расходные материалы и рабочие инструменты, не предусмотренные конструкцией или не одобренные изготовителем, а также рабочие инструменты, параметры которых не соответствуют требованиям, указанным в Таблице 1 настоящего руководства.

4.2.4 Перед началом работы убедитесь, что направляющая шина и пильная цепь установлены правильно.

4.2.5 **ЗАПРЕЩЕНО** использовать сильно изношенную, поврежденную или вызывающую сильную вибрацию пильную цепь с видимыми механическими повреждениями (сколы, трещины, расслоения). Не допускайте контакта шины или цепи с песком или землей, т.к. это приведет к засорению системы смазки и преждевременному износу.

4.2.6 **ЗАПРЕЩЕНО** прикасаться к шине или цепи до момента остановки и полного остывания.

4.2.7 Во избежание перегрева изделия или рабочего инструмента следует делать перерывы в работе, достаточные для охлаждения.

4.2.8 **ЗАПРЕЩЕНО** обслуживать и эксплуатировать изделие в закрытом или плохо проветриваемом помещении.

4.2.9 **ЗАПРЕЩЕНО** работать при плохой видимости, в темное время суток или при плохом искусственном освещении.

4.2.10 **ЗАПРЕЩЕНО** использовать изделие на крутых склонах или в неустойчивом положении.

4.2.11 Перед началом работы проверьте, чтобы все гайки, винты и болты были надежно затянуты. Проверьте целостность всех узлов изделия, функционирование тормоза, креплений, выключателей, хода цепи и прочее.

4.2.12 Перед началом работы удалите все легковоспламеняющиеся материалы и вещества из рабочей зоны.

4.2.13 Убедитесь, что при запуске двигателя шина или пильная цепь не касаются поверхности.

4.2.14 При запуске двигателя сохраняйте устойчивое положение и размещайте изделие на твердой поверхности.

4.2.15 Во время работы не следует сильно давить на пилу, а также наклонять в разные стороны. При введении шины в уже сделанный пропил крепко удерживайте пилу и будь-те предельно внимательны.

4.2.16 Во избежание каких-либо повреждений не эксплуатируйте изделие при появлении дыма и искр, вибраций, наличии видимых повреждений основных рабочих узлов изделия и пр. В случае появления неполадок обратитесь в авторизованный сервисный центр.

4.2.17 Не накрывайте изделие и не ограничивайте движение воздушного потока на входе и выходе двигателя.

4.2.18 Во избежание ожогов, во время работы изделия не прикасайтесь к вентиляционным отверстиям, корпусу электромотора, шине и цепи.

4.2.19 Не допускайте работу двигателя на больших оборотах без нагрузки.

4.2.20 Дайте остыть двигателю изделия перед тем, как поставить его в закрытое помещение.

4.2.21 Не работайте изделием в шортах, сандалиях или босиком.

4.2.22 Неправильная заточка цепи может привести к повышенной вибрации и перегреву шины, что увеличивает опасность получения травм при работе и выходу из строя основных узлов изделия. Замените непригодную пильную цепь на новую.

4.2.23 Храните цепное масло только в специальных кани-страх, предназначенных для хранения химически активных веществ.

4.2.24 В случае каких либо неудобств, возникающих при работе с изделием, не пытайтесь изменить ее конструкцию.

Пользуйтесь только поставленными в комплекте деталями.

ЗАПРЕЩЕНО пользоваться изделием в состоянии алкогольного или наркотического опьянения, а также в иных условиях, мешающих объективному восприятию действительности, и не следует доверять изделие людям в таком состоянии или в таких условиях!

ВНИМАНИЕ! Данное руководство по эксплуатации не может предусмотреть все возможные нештатные ситуации, которые могут возникнуть в процессе эксплуатации данного изделия. Пользователь должен самостоятельно соблюдать меры техники безопасности при работе с изделием!

4.3 СВЕДЕНИЯ О КВАЛИФИКАЦИИ ПОЛЬЗОВАТЕЛЯ И ОБСЛУЖИВАЮЩЕГО ПЕРСОНАЛА

4.3.1 Для эксплуатации изделия пользователю не требуется какая-либо специальная квалификация.
4.3.2 К работе с данным изделием не допускаются лица, не изучившие настоящее руководство по эксплуатации, а также не достигшие 18 лет и не имеющие необходимые знания и навыки по использованию изделия.
4.3.2 Изделие должно использоваться, обслуживаться и ремонтироваться лицами, хорошо знающими характеристики, а также обученные правилам пользования и безопасности при работе с изделием.
4.3.3 Изделие не предназначено для использования лицами (включая детей) с пониженными физическими, сенсорными или умственными способностями или при отсутствии у них жизненного опыта или знаний, если они не находятся под присмотром или не проинструктированы об использовании изделия лицом, ответственным за их безопасность. Дети должны находиться под присмотром для недопущения игр с изделием. Не допускайте контакта животных с изделием. Не допускайте присутствия детей, животных или посторонних в рабочей зоне.
4.3.4 К работе допускаются лица в хорошей физической форме и уравновешенном душевном состоянии. Ошибки в оценках и действиях могут быть очень опасными и привести к травмам или летальному исходу.
4.3.5 К работе с изделием не допускаются больные лица, а также переутомлённые, находящиеся под действием любых веществ или медицинских препаратов.

ЗАПРЕЩЕНО пользоваться изделием в состоянии алкогольного или наркотического опьянения, а также в иных условиях, мешающих объективному восприятию действительности, и не следует доверять изделие людям в таком состоянии или в таких условиях!

4.4 КРИТЕРИИ ПРЕДЕЛЬНЫХ СОСТОЯНИЙ

4.4.1 Возникновение сильной вибрации, чуждой для данного изделия.
4.4.2 Возникновение посторонних звуков.
4.4.3 Повышение температуры корпуса или других частей изделия.
4.4.4 Необратимая деформация корпуса, исключающая эксплуатацию изделия в нормальном режиме.
4.4.5 Механические повреждения корпуса, а также трещины и иные нарушения целостности изделия.

ВНИМАНИЕ! В силу технической сложности изделия, иные критерии предельных состояний не могут быть определены пользователем самостоятельно. В случае явной или предполагаемой неисправности изделия, во избежание получения травмы, следует незамедлительно выключить изделие, прекратить его эксплуатацию и обратиться в авторизованный сервисный центр для диагностики и ремонта изделия.
При получении травмы при работе с

изделием нужно незамедлительно прекратить любые работы и обратиться за медицинской помощью к врачу или в ближайшее медицинское учреждение.

4.5 ПЕРЕЧЕНЬ КРИТИЧЕСКИХ ОТКАЗОВ

4.5.1 Не использовать при обнаружении повреждений / деформации корпуса или режущих ножей;
4.5.2 Не использовать при обнаружении повреждений / деформации рукоятки или защитного кожуха;
4.5.3 Не использовать при появлении дыма / запаха гари непосредственно из корпуса изделия;
4.5.4 Не использовать при обнаружении перебоев хотя бы с одним из выключателей;
4.5.6 Не использовать при обнаружении вздутия или перегрева аккумулятора;
4.5.7 Не использовать при появлении посторонних звуков в двигателе или сильной вибрации;
4.5.8 Не использовать при попадании воды в корпус.

4.6 ДЕЙСТВИЯ ПЕРСОНАЛА В СЛУЧАЕ ИНЦИДЕНТА, КРИТИЧЕСКОГО ОТКАЗА ИЛИ АВАРИИ

При возникновении инцидента, аварии и чрезвычайной ситуации следует незамедлительно остановить работу с изделием, обратиться за помощью и в авторизованной сервисный центр, действовать по указаниям сервиса, если таковые поступили, и не допускать нахождение людей в зоне аварии и изделия.
В случае возникновения происшествия убедитесь, что поблизости от места выполнения работ имеется аптечка первой помощи. Заменяйте все использованные компоненты аптечки.
Незамедлительно остановите работу с изделием и окажите первую помощь пострадавшему.
Обращаясь за помощью, сообщайте следующую информацию: место происшествия, описание происшествия, число пострадавших, тип травм и свое имя.

5 ФУНКЦИОНАЛЬНЫЕ ЭЛЕМЕНТЫ

KECS 30/1300

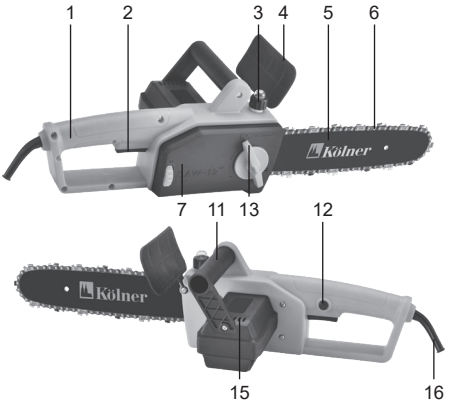

KECS 40/1700

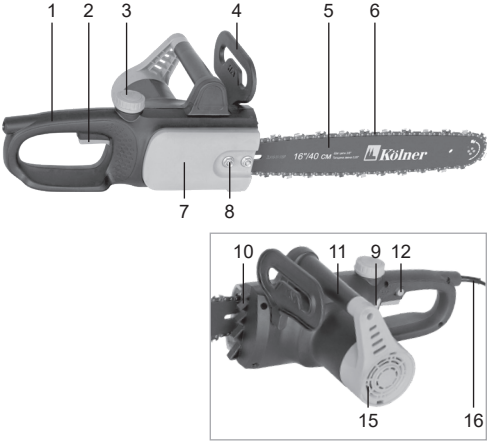

KECS 35/1400

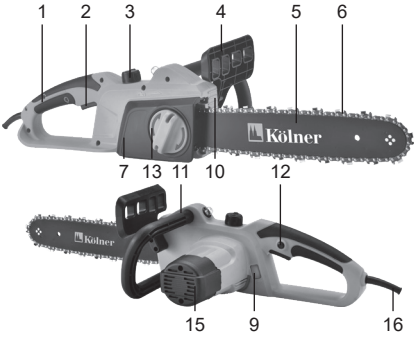

KECS 40/1900L

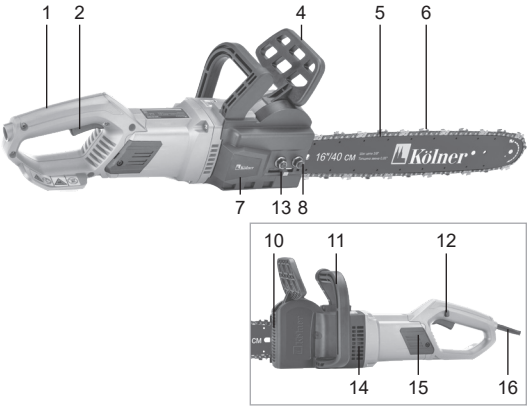

KECS 40/1900

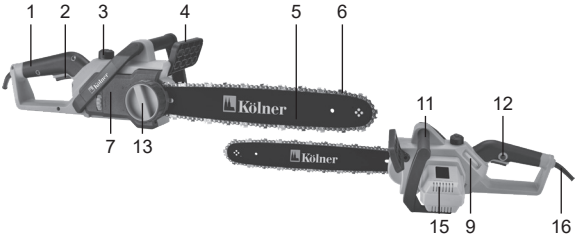

1. Основная рукоятка
2. Выключатель
3. Крышка масляного бака
4. Рычаг тормоза цепи
5. Шина
6. Цепь
7. Крышка натяжителя цепи
8. Гайка фиксации крышки
9. Индикатор уровня масла
10. Зубчатый упор
11. Дополнительная рукоятка
12. Предохранитель от произвольного пуска
13. Натяжитель цепи / Винт регулировки
14. Щеточный узел
15. Вентиляционные отверстия
16. Шнур питания

6 ПОДГОТОВКА К РАБОТЕ

ВНИМАНИЕ! При подготовке к работе, а также перед выполнением любых операций по техническому обслуживанию, замене и обслуживанию шины и цепи убедитесь, что изделие выключено и отключено от питающей сети.

6.1 УСТАНОВКА ШИНЫ И ЦЕПИ

6.1.1 При помощи соответствующего ключа против часовой стрелки открутите гайку (гайки) крепления крышки и снимите крышку.

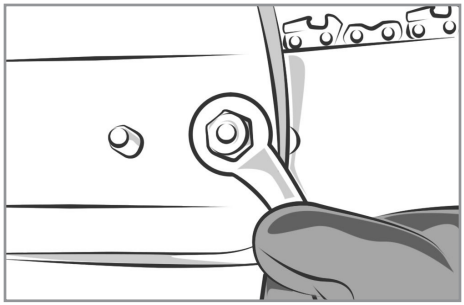

6.1.2 Расправьте цепь, чтобы не осталось изломов. Зубья должны быть обращены в сторону вращения цепи. Если они обращены в противоположную сторону, переверните цепь.

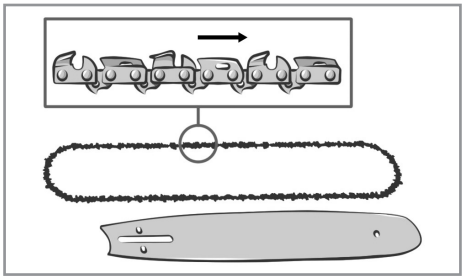

6.1.3 Поместите звенья цепного привода внутрь паза направляющей шины.

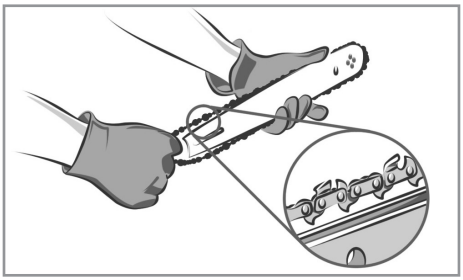

6.1.4 Удерживая цепь на шине, наденьте ее на приводную звезду (б) и установите направляющую шину так, чтобы крепежные шпильки (г) вошли в длинную прорезь шины.

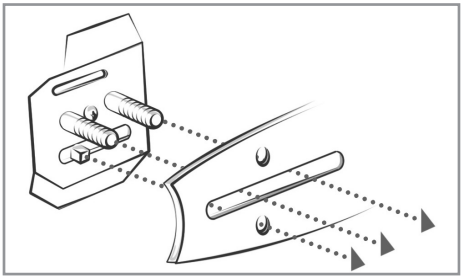

6.1.5 **ДЛЯ МОДЕЛИ KECS 35/1600** убедитесь, что шпилька натяжителя цепи (в) вошла в соответствующее отверстие в шине. При необходимости шпильку можно отрегулировать путем вращения винта натяжителя.

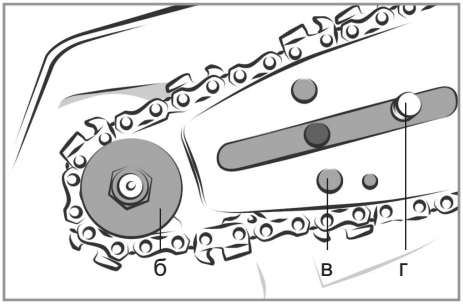

ДЛЯ МОДЕЛИ KECS 40/1700 оттяните рычаг (а) назад до тех пор, чтобы шпилька натяжителя цепи (в) вошла в соответствующее отверстие в шине.

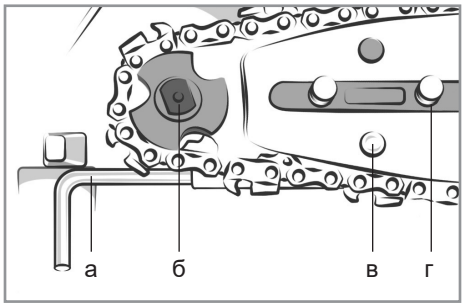

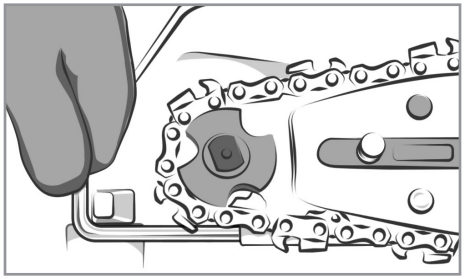

Отпустите рычаг (а) и убедитесь, что шпилька (в) толкает шину вперед, тем самым натягивая цепь. Проверьте, что все звенья цепи легли в паз направляющей шины.

ДЛЯ МОДЕЛЕЙ KECS 40/1800 и KECS 40/1900L Переместите натяжитель цепи в крайнее левое положение и зафиксируйте его.

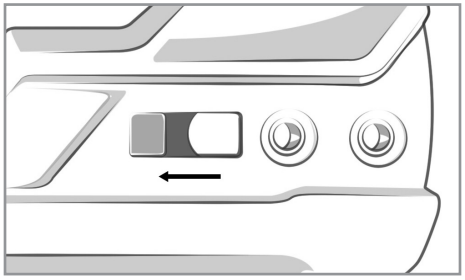

Установите обратно крышку таким образом, чтобы шпилька натяжителя с внутренней стороны крышки толкала шину в торец (у модели KECS 40/1800) или вошла в соответствующее отверстие на шине (у модели KECS 40/1900).

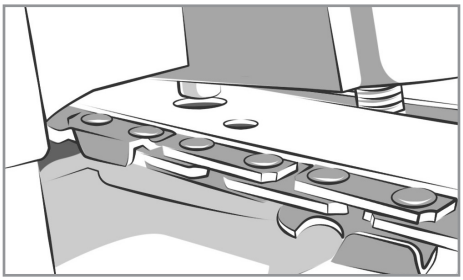

Переместите натяжитель цепи вправо и позвольте ему натянуть цепь.

6.1.7 Установите крышку и закрутите крепежную гайку (гайки) по часовой стрелке, но не затягивайте их.

6.1.8 Рукой протяните цепь вдоль шины и убедитесь, что цепь достаточно натянута и все звенья пильной цепи легли в паз направляющей шины. Затяните крепежные гайки.

6.2 РЕГУЛИРОВКА НАТЯЖЕНИЯ ЦЕПИ

ПРИМЕЧАНИЕ: Правильно натянутая цепь не должна провисать снизу и иметь слишком сильное натяжение. Первое контролируется визуально, второе - протягиванием цепи по шине рукой. Последнюю операцию во избежание пореза необходимо проводить в рукавицах. Если цепь прилегает к нижней кромке шины, и при этом свободно протягивается рукой, значит ее натяжение соответствует норме.

Продвиньте цепь вдоль направляющей шины. Если цепь не вращается, значит натяжение слишком сильное. Если слишком слабое, цепь будет провисать снизу шины.

ДЛЯ МОДЕЛИ KECS 35/1600 ослабьте гайку крепления крышки и, вращая регулировочный винт, установите требуемое натяжение цепи. Затяните гайку крепления крышки.

ДЛЯ МОДЕЛИ KECS 40/1700 ослабьте гайки крепления крышки. Далее смещая направляющую шину вперед, установи-

те требуемое натяжение цепи. Затяните крепежные гайки крышки и убедитесь, что все приводные звенья пильной цепи легли в паз направляющей шины.

ДЛЯ МОДЕЛЕЙ KECS 40/1800 и KECS 40/1900L ослабьте гайки крепления крышки, сместите шину вперед и протащите цепь вдоль шины. Затяните крепежные гайки крышки и убедитесь, что все приводные звенья пильной цепи легли в паз направляющей шины.

6.3 СМАЗКА ЦЕПИ

ВНИМАНИЕ! Цепная пила поставляется с пустым масляным баком, поэтому перед первым запуском обязательно залейте масло в бак. Для смазки рекомендуем специальное масло для смазки цепей, обладающее средней вязкостью, например 10W30. Для работы в условиях низких температур используйте масло пониженной вязкости, например 10W20. Прежде чем использовать новую цепь, ее необходимо смазать. Перед тем как установить ее на пилу, выдержите ее в масле не менее часа.

6.3.1 **ДЛЯ МОДЕЛЕЙ KECS 35/1600, KECS 40/1700 и KECS 40/1800** смазка цепи в процессе работы производится автоматически. Для заполнения масляного бака откройте крышку (3), при этом следите, чтобы в бак не попала грязь.

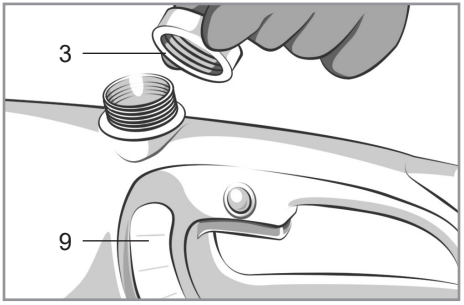

6.3.2 Заполните бак маслом. Удалите остаток масла с горловины и из внутренней полости крышки.

6.3.3 Закройте плотно крышку. Во время работы периодически обращайте внимание на уровень масла по индикатору (9).

ВНИМАНИЕ! Перед работой каждый раз проверяйте уровень масла и работу смазочной системы, включив пилу и подержав ее над светлой поверхностью не касаясь. Если на поверхности появляются следы масла, значит, система смазки работает нормально. В случае, если следов масла не обнаружено, необходимо прочистить выходное отверстие для масла в корпусе редуктора и соответствующее отверстие в шине.

При нехватке масла шина и цепь будут быстро изнашиваться. Недостаток масла вызовет перегрев шины и цепи.

ВНИМАНИЕ! Никогда не применяйте отработанное масло. Это приведет к повреждению масляного насоса, шины, цепи!

6.3.4 **МОДЕЛЬ KECS 40/1900L** использует специальную безмасляную систему и не требует дополнительной смазки.

7 ПОРЯДОК РАБОТЫ

Изделие предназначено для эксплуатации в умеренном климате при температуре окружающей среды от +1°C до +35°C и относительной влажности воздуха не более 80%.

ВНИМАНИЕ! Запрещено эксплуатировать изделие без использования средств индивидуальной защиты.

ВНИМАНИЕ! Перед началом работы:

1. Убедитесь, что выключатель находится в положении ОТКЛ., параметры источника питания соответствуют требованиям, указанным в Таблице 1 настоящего руководства по эксплуатации и на изделии, а также, что используемый удлини-

тель (при наличии) рассчитан на мощность подключаемого к нему изделия.
2. Проверьте целостность изделия и шнура питания, правильность сборки и надежность крепления всех узлов.

7.1 Заранее продумайте свою работу с пилой. Не начинайте пилить, пока у вас нет свободного пространства для работы, всех необходимых средств индивидуальной защиты и, в случае валки деревьев, намеченного пути отхода. Выполните действия, описанные в пункте 6 Подготовка к работе. Удалите камни, ветки, гвозди, провода и прочие инородные предметы из рабочей зоны и с распиливаемой заготовки.
7.2 Подсоедините штекер шнура питания (16) к электросети.
7.3 Для включения пилы, удерживая предохранитель (2), нажмите на выключатель (12).
7.4 Перед началом работы проверьте уровень масла по индикатору (9) и работоспособность си-стемы автоматической смазки цепи. Для этого включите пилу над светлой поверхностью не касаясь. Если на поверхности появляются следы масла, это значит, что система автоматической смазки цепи работает корректно. В случае, если следов масло не обнаружено, то рекомендуется обратиться в авторизованный сервисный центр для диагностики.

ВНИМАНИЕ! В случае обнаружения в процессе работы недостаточного уровня масла в баке следует незамедлительно прекратить работу и выполнить обслуживание пилы.

7.5 Всегда правильно удерживайте пилу и занимайте безопасное положение во время работы.
7.5.1 Правой рукой удерживайте пилу за основную рукоятку (1), а левой – за дополнительную (11).

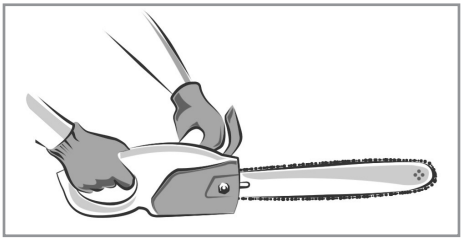

Левая рука должна быть прямой, а локоть зафиксирован. Независимо от способа распиливания никогда не меняйте местами левую и правую руки. Твердо стойте на обеих ногах, немного левее пилы, чтобы ваше тело не находилось на одной линии с работающей цепью.
7.5.2 Обратный удар и втягивание при защемлении возникают, когда цепь внезапно останавливается, будучи зажатой, защемленной или в результате контакта с посторонним объектом внутри древесины, а также при касании концевой частью направляющей шины с распиливаемой заготовкой.

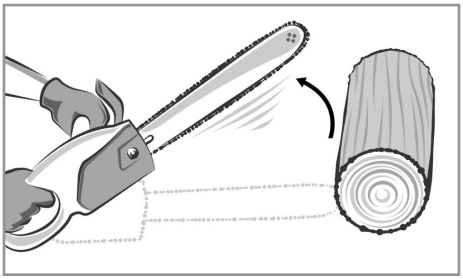

Оба случая приводят к потере контроля над пилой и тяжелым травмам. Во избежание подобных случаев, заранее расчистите площадку для работы, удалите посторонние предметы из распиливаемой заготовки и всегда, крепко удерживая пилу, правильно направляйте ее для распила.

ВНИМАНИЕ! Никогда не пилите несколько бревен одновременно. Не пытайтесь пилить кончиком шины.

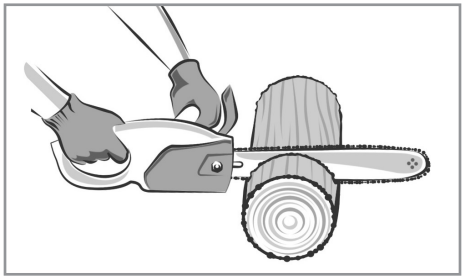

7.6 Начинайте работу. Во время распила плавно перемещайте пилу, не создавая избыточного давления.

7.6.1 При валке больших деревьев (с диаметром ствола более 15 см) применяется метод запилов. Запил делается на той стороне дерева, в направлении которой оно будет падать.

После делается запил для валки на противоположной стороне дерева, и де падает по линии подпила.

запил для валки
(5 см над центром подпила)

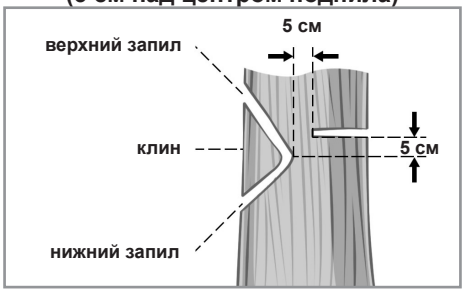

недопил поддерживает дерево и помогает управлять валкой

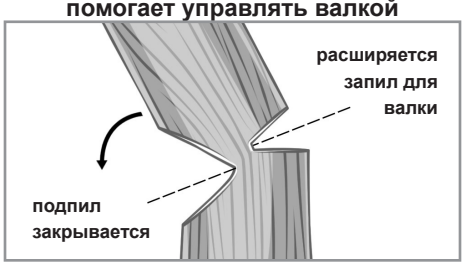

Подпилите дерево, начав с верхнего запила. Он должен иметь глубину 1/3 диаметра ствола. Затем завершите подпил, выполнив нижний запил. Руководствуйтесь рисунком выше. Когда подпил закончен, выньте клин древесины из ствола. После выемки клина древесины сделайте запил для валки на противоположной стороне ствола. Выполнять его необходимо примерно в 5 см над центром направляющего подпила. В результате остается много нетронутой древесины между запилом для валки и подпилом, которую называют «недопилом». Недопил предохраняет дерево от падения в неправильном направлении.

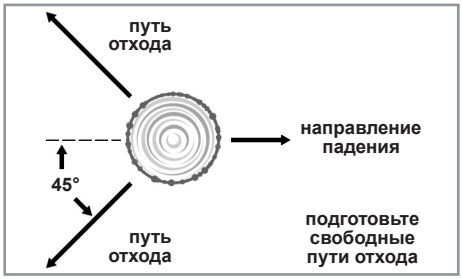

Как только дерево начнет падать, быстро отойдите по намеченному Вами пути отхода. Будьте особенно осторожны с частично поваленными деревьями, которые могут иметь очень неустойчивое положение.

7.7 Если пила цепная электрическая оказалась защемлена или застряла в пропиле, не пытайтесь вытащить ее. Вы можете потерять контроль над пилой, что приведет к травмам и/или повреждениям самой пилы. Выключите пилу, вставьте пластиковый или деревянный клин в пропил и расширяйте его до тех пор, когда пилу уже можно будет легко извлечь.

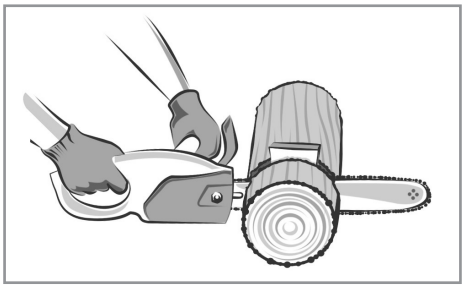

Снова включите пилу и осторожно введите ее в пропил. Не пытайтесь включать пилу, когда она защемлена или застряла в пропиле.

7.8 В случае распила бревна производите первый распил на 1/3 диаметра на той стороне, которая находится в состоянии напряжения. Далее переверните бревно и завершите распил с противоположной стороны.

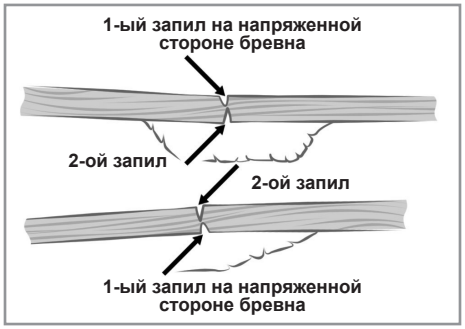

Использование стоящей опоры

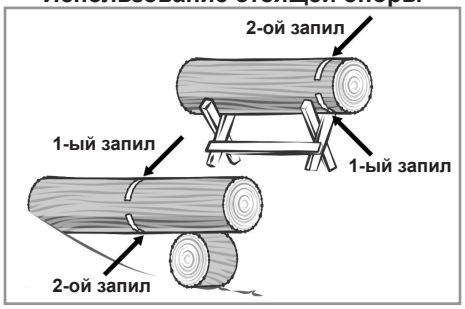

ВНИМАНИЕ! Не вставайте и не упирайтесь на бревно во время распиловки. Любая его часть может покатиться, и вы потеряете опору и контроль над пилой. Не вставайте ниже по склону от бревна во время распиловки. Никогда не позволяйте другому человеку держать бревно во время распиловки, и никогда не держите бревно своей собственной ногой или рукой.

7.9 Обрезка сучьев и подрезка деревьев.

ВНИМАНИЕ! Никогда не залезайте на крону дерева для обрезания сучьев. Не стойте на лестницах, платформах, на бревне или в любом положении, в котором вы можете потерять равновесие или контроль над пилой.

7.9.1 Начинайте обрезать ветви и сучья у основания поваленного дерева и двигайтесь к верхушке. Маленькие сучки удаляйте одним распилом.

7.9.2 Обрезайте большие опорные ветви с помощью двух пропилов на 1/3 и 2/3 глубины так, как описано в пункте 7.8.

7.9.3 Будьте готовы к отдаче. Остерегайтесь изогнутых, а также напряженных веток. Постарайтесь, чтобы вас не ударило веткой или пилой, когда напряжение древесных волокон пропадет.

7.9.4 Убирайте ветки с места работы, чтобы не споткнуться о них впоследствии.

7.10 По окончании работы отведите пилу от рабочей зоны.

7.11 Для отключения пилы отпустите выключатель (16) и отсоедините штекер шнура питания от электросети. Дождитесь полной остановки цепи.

7.12 Произведите техническое обслуживание изделия.

8 ТЕХНИЧЕСКОЕ ОБСЛУЖИВАНИЕ

8.1 После окончания работ необходимо провести очистку изделия от пыли и грязи. Особое внимание необходимо уделить вентиляционным отверстиям.

Для чистки корпуса не следует использо-

вать чистящие средства, которые могут привести к образованию ржавчины на металлических частях изделия или повредить пластиковую поверхность. Протрите корпус изделия влажной мягкой тканью, после чего вытрите насухо.

8.2 После продолжительной эксплуатации, а также при загрязнении шины и цепи необходимо провести их очистку. Особое внимание следует уделить направляющему пазу в шине и цепи. Никогда не используйте новую цепь на износившейся шине или износившуюся цепь на новой шине.

8.2.1 Следите за заточкой цепи. Цепь необходимо точить когда:

• опилки становятся мелкие, как порошок;

• вам приходится сильнее давить на пилу;

• пропил не идет прямо;

• увеличивается вибрация.

8.2.2 Для продления срока службы направляющей шины ее следует регулярно переворачивать. После того, как направляющая шина снята, прочистите паз шины и отверстие для подачи масла от пыли и грязи. Проверьте, не забито ли смазочное отверстие звезды на передней части направляющей шины. При необходимости его следует прочистить и смазать. Края направляющей шины должны всегда иметь прямоугольную форму. Проверьте износ направляющей шины с помощью линейки, приложив ее к шине и цепи одновременно. Если промежуток между линейкой и шиной соблюдаются, то шина нормальная. Если линейку удается плотно прижать к шине, отклонив в сторону зубья цепи, значит шина дефор-мировалась и ее следует заменить.

8.3 Следует регулярно проверять износ ведущей звезды. В случае обнаружения трещин, сколов и прочих следов износа, необходимо обратиться в авторизованный сервисный центр для обслуживания.

8.4 В процессе эксплуатации угольные щетки подвержены износу. Своевременная замена угольных щеток значительно увеличит срок службы изделия. Для их замены обращайтесь в авторизованный сервисный центр.

8.5 Регулярно проверяйте надежность крепления всех винтов. При обнаружении ослабленного винта немедленно затяните его. В противном случае Вы подвергаете себя риску получения травмы.

9 ПРАВИЛА ХРАНЕНИЯ

9.1 Хранить изделие необходимо при температуре окружающей среды от 0°С до +40°С и относительной влажности воздуха не более 80% в месте, недоступном для детей и животных. Храните изделие обязательно установленным кожухом на направляющей шине или в разобранном виде.

9.2 Во избежание повреждений перевозите изделие только в заводской упаковке. После транспортировки или хранения изделия при пониженной температуре необходимо выдержать его при комнатной температуре не менее двух часов.

9.3 При перевозке, погрузке, разгрузке и хранении изделия следует руководствоваться, помимо изложенных в руководстве по эксплуатации, следующими требованиями:

- запрещается подвергать изделие существенным механическим нагрузкам, которые могут привести к повреждению изделия и / или нарушению целостности его упаковки;
- необходимо избегать попадания на упаковку изделия воды и других жидкостей.

9.4 Перед перевозкой или передачей на хранение при отрицательной температуре, бывшего в эксплуатации, изделия необходимо убедиться в том, что в изделии отсутствует вода. Все поверхности изделия должны быть сухими.

9.5 Оберегайте изделие от значительных перепадов температур и воздействия прямых солнечных лучей.

9.6 Неправильная утилизация изделия наносит непоправимый вред окружающей среде. Не выбрасывайте неисправное изделие, а также отработанные элементы питания вместе с бытовыми отходами. Обратитесь для этих целей в специализированный пункт утилизации. Адреса пунктов приема бытовых изделий, оборудования и отработанных элементов питания на переработку Вы можете получить в муниципальных службах Вашего населенного пункта.

10 СРОК СЛУЖБЫ

Данное изделие при соблюдении всех требований, указанных в настоящем руководстве, должно прослужить не менее 3-х лет.

Изготовитель обращает внимание покупателей, что при эксплуатации изделия в рамках личных нужд и соблюдений правил пользования, приведенных в данном руководстве по эксплуатации, срок службы изделия может значительно превысить указанный в настоящем руководстве.

Изготовитель оставляет за собой право вносить в конструкцию и комплектацию изменения, не ухудшающие эксплуатационные качества изделия.

11 ВОЗМОЖНЫЕ НЕИСПРАВНОСТИ И МЕТОДЫ ИХ УСТРАНЕНИЯ

Если изделие вышло из строя, не следует пытаться отремонтировать его самостоятельно. Настоятельно рекомендуется обратиться в авторизованный сервисный центр.

12 ГАРАНТИИ ИЗГОТОВИТЕЛЯ

Обращаем Ваше внимание, что в течение гарантийного срока изделие будет принято на бесплатное сервисное обслуживание или ремонт при соблюдении следующих условий:

Гарантийные обязательства осуществляются при наличии правильно заполненного гарантийного талона с указанием в нем даты продажи, серийного номера, печати (штампа) торгующей организации, подписи продавца. У вас может быть не заполнен гарантийный талон (например, при покупке в интернет-магазине). В этом случае рекомендуем распечатывать и сохранять кассовый чек, чтобы подтвердить дату приобретения товара, и предъявлять их при обращении в сервисный центр. При отсутствии у Вас правильно заполненного гарантийного талона мы будем вынуждены отклонить Ваши претензии по качеству данного изделия. Во избежание недоразумений убедительно просим Вас перед началом работы с изделием внимательно ознакомиться с руководством по эксплуатации.

Обращаем Ваше внимание на исключительно бытовое назначение изделия. Условия гарантии не предусматривают периодическое техническое обслуживание на дому у владельца. Правовой основой настоящих гарантийных условий является действующее законодательство Российской Федерации, в частности, последняя редакция Федерального закона «О защите прав потребителей» и Гражданский кодекс Российской Федерации. Гарантийный срок эксплуатации изделия указан на гарантийном талоне. Этот срок исчисляется со дня продажи через розничную сеть. Наши гарантийные обязательства распространяются только на неисправности, выявленные в течение гарантийного срока, и обусловленные производственными, технологическими и конструктивными дефектами, т. е. до-

пущенными по вине компании-изготовителя.

12.1 Гарантийные обязательства не распространяются на:

12.1.1 Неисправности изделия, возникшие в результате:
- несоблюдения пользователем предписаний руководства по эксплуатации;
- механического повреждения, вызванного внешним или любым другим воздействием;
- применения изделия не по назначению;
- неблагоприятных атмосферных и внешних воздействий на изделие, таких как дождь, снег, повышенная влажность, нагрев, агрессивные среды, несоответствие параметров питающей электросети требованиям руководства по эксплуатации;
- использования принадлежностей, расходных материалов и запчастей, не предусмотренных технологической конструкцией данной модели, не рекомендованных или не одобренных производителем.
- попадания внутрь изделия инородных предметов или засорения вентиляционных отверстий большим количеством отходов, таких как пыль и т.п.

12.1.2 Изделия, подвергавшиеся вскрытию, ремонту или модификации неуполномоченными на то лицами.

12.1.3 Неисправности, возникшие вследствие ненадлежащего обращения или хранения изделия, такие как:
- Наличие ржавчины на металлических элементах изделия;
- Обрывы и надрезы шнура питания;
- Сколы, царапины, сильные потертости корпуса, пластиковых частей изделия и др.

12.1.4 Неисправности, возникшие в результате перегрузки изделия, повлекшей выход из строя электродвигателя или других узлов и деталей.

12.1.5 Изделия без читаемого серийного номера.

12.1.6 Расходные материалы, сменные детали, узлы, подлежащие периодической замене, а также аксессуары и комплектующие, поставляемые в комплекте с изделием.

12.1.7 К безусловным признакам перегрузки относятся:
- деформация или оплавление деталей и узлов изделия;
- неисправности шестерен и подшипников редуктора;
- потемнение или обугливание изоляции проводов.

Обращаем Ваше внимание, что доставка изделия в сервисный центр и из него осуществляется конечным потребителем (владельцем) или за его счет.

Техническое освидетельствование изделия на предмет установления гарантийного случая производится только в авторизованном сервисном центре.

Срок службы изделия составляет 3 года.

ВНИМАНИЕ! При покупке изделия требуйте проверки комплектности и исправности, а также правильного заполнения гарантийного талона.

Список сервисных центров можно узнать на сайте **kolner-tools.com** или у продавца.

13 ПРОЧАЯ ИНФОРМАЦИЯ

Импортер, уполномоченное изготовителем лицо: ООО «Мегаполис».
Адрес: 432048, Российская Федерация, Ульяновская область, г.о. город Ульяновск, г. Ульяновск, ул. Локомотивная, зд.14А.
Телефон: +78422324242
Адрес электронной почты:
mail@simbirsk-crown.ru

Изготовитель: Юнкан Ланко Имп Ант Эксп Ко., Лтд.
Адрес: №2, Буилдинг 62, Ванграндиан, Цзяннань Ареа, Юнкан, Цзиньхуа, Чжэцзян, Китай.
Сделано в КНР.

Дата изготовления указана на серийном номере. В соответствии со стандартом изготовителя серийный номер содержит: номер заказа / месяц и год изготовления / порядковый номер изделия.

1 ЖАЛПЫ НҰСҚАУЛАР

Электр тізбекті ара, (бұдан әрі-ара, жабдық, өнім) бойлық қозғалтқышы бар ағаш пен ағаш материалдарын кесуге, бұтақтарды кесуге және отын дайындауға арналған. Өнім тұрмыстық мақсатқа ие және жеке тұлғалардың пайдалануына арналған. Бұл жабдық ауыр өнеркәсіптік жұмыстарға арналмағанына назар аударамыз. Өнімді мақсатсыз пайдалану кепілдік жөндеуден бас тартуға негіз болып табылады.

Қауіпті жағдайлардың туындауын болдырмау үшін өнімді қолданар алдында осы пайдалану жөніндегі нұсқаулықтың барлық тармақтарымен танысу ұсынылады.

Бұл өнім талаптарға сәйкес келеді:
Кеден одағы Комиссиясының 2011 жылғы 18 қазандағы шешімімен бекітілген «Машиналар мен жабдықтардың қауіпсіздігі туралы» КО 010/2011 Кеден одағының техникалық регламенттері. №823; Еуразиялық экономикалық комиссия Кеңесінің 2016 жылғы 18 қазандағы No113 шешімімен бекітілген «Электр және электронды өнімдерде қауіпті заттарды пайдалануды шектеу туралы» Кеден одағының ТР КО 037/2016 техникалық регламенттері.

Бұл пайдалану жөніндегі Нұсқаулық өнімнің ажырамас бөлігі болып табылады. Өнімнің қызмет ету мерзімі ішінде нұсқаулықты сақтаңыз.

Өніммен жұмыс істеу кезінде жеке қорғаныс құралдарын қолданыңыз (дулыға, көзілдірік, құлаққап, қолғап, арнайы аяқ киім, тиісті киім). Сырғанамайтын табанға берік аяқ киім киіңіз. Жалаң аяқ немесе ашық аяқ киіммен жұмыс істеуге тыйым салынады.

Абайлаңыз! Кері соққы қаупі! Өніммен жұмыс істеу кезінде сақтық шараларын сақтаңыз.

Сіз сатып алған өнімнің осы нұсқаулықтан оның жұмысына әсер етпейтін кейбір айырмашылықтары болуы мүмкін.

2 ТЕХНИКАЛЫҚ ТАЛАПТАР

1 Кесте

Параметр атауы	**KECS 30/1300**	**KECS 35/1400**	**KECS 40/1700**	**KECS 40/1900**	**KECS 40/1900L**
Номиналды кернеу	220-240 В ~				
Номиналды жиілік	50 Гц				
Қуат, Вт	1300	1400	1700	1900	
Қозғалтқыштың орналасуы	Т-поперечное				продольное
Қозғалтқыш жылдамдығы, айн/мин	3800	4400	4600	4900	3500
Тізбекті майлау	Масло SAE 10W40				отсутствует
Май цистернасының көлемі, мл	50	100	140	80	-
Автобус ұзындығы, см	30,5 (12”)	35 (14”)	40 (16”)		
Тізбек қадамы / тістің қалыңдығы	3/8” / 0,050”				
саны	45	52	59		
Тізбек жылдамдығы, м/с	12				7
Автоматты тізбекті майлау	-		бар		-
Қуат сымының ұзындығы, м	0,25				
Қорғаныс класы	IP32				
Өлшемдер, см	58x20x16.5	74x24.5x17.5	79,5x22,5x19	81x23.5x16.5	90x18x19.5
Салмағы, кг	2,2	3,4	3,7	4,25	3,9
Температура окружающей среды / влажность					
при эксплуатации	-5 °C … + 40 °C / ≤ 80 %				
при хранении и транспортировке	+1 °C … + 50 °C / ≤ 80 %				

Өнімнің шу діріл параметрлері

2 кесте

Параметр атауы		**KECS 30/1300**	**KECS 35/1400**	**KECS 40/1700**	**KECS 40/1900**	**KECS 40/1900L**
Шу, dB	LpA / KpA	80 / 2,2	86 / 2,2	89 / 2,2	89 / 2,2	86 / 2,2
	LwA / KwA	90 / 2,2	95 / 2,2	98 / 2,2	98 / 2,2	95 / 2,2
Діріл, м/с²	ah / K	4,1 / 1,2	4,6 / 1,2	4,8 / 1,2	4,8 / 1,2	4,6 / 1,2

3 ТОЛЫҚТЫҒЫ

3 Кесте

Атауы	KECS 30/1300	KECS 35/1400	KECS 40/1700	KECS 40/1900	KECS 40/1900L
	Саны				
Электр тізбекті ара	1 дана	1 дана	1 дана	1 дана	1 дана
Ара тізбегі	1 дана	1 дана	1 дана	1 дана	1 дана
Шина	1 дана	1 дана	1 дана	1 дана	1 дана
Шина қақпағы	1 дана	1 дана	1 дана	1 дана	1 дана
Кілт	-	-	1 дана	-	1 дана
Бұрағыш	1 дана	1 дана	-	1 дана	-
Пайдаланушы нұсқаулығы	1 дана	1 дана	1 дана	1 дана	1 дана

4 ҚАУІПСІЗДІК ТАЛАПТАРЫ

Өнімнің қауіпсіз және тұрақты жұмысына келесі шарттар орындалған жағдайда ғана кепілдік беріледі:

4.1 ҚАУІПСІЗДІКТІҢ ЖАЛПЫ САҚТЫҚ ШАРАЛАРЫ

4.1.1 Өнімді осы нұсқаулықта көрсетілгеннен басқа мақсатта қолданбаңыз. Бұйымды пайдалану, техникалық қызмет көрсету және сақтау қатаң түрде осы нұсқаулыққа сәйкес жүргізілуі тиіс.

4.1.2 Өнімді физикалық, сенсорлық немесе психикалық мүмкіндіктері шектеулі немесе өмірлік тәжірибесі мен білімі жоқ адамдар (оның ішінде балаларды) қолдануға арналмаған, егер оларды қауіпсіздікті қамтамасыз етуге жауапты адам бақыламаса немесе оны қолдануға нұсқама бермесе. Балалардың өніммен ойнамауын қадағалау керек. Жануарлардың өніммен жанасуына жол бермеңіз. Балаларды, жануарларды немесе жанындағыларды жұмыс аймағынан аулақ ұстаңыз.

4.1.3 Балаларға өніммен байланыста болуға рұқсат бермеңіз, тіпті ол өшірілген болса да.

4.1.4 Өнімді немесе оның жеке бөліктерін суға немесе басқа сұйықтықтарға батырмаңыз.

4.1.5 Өнімді өрт немесе жарылыс қаупі бар жерде, мысалы, жанғыш сұйықтықтар мен газдардың жанында қолданбаңыз.

4.1.6 Өнімді тек тұтқасынан ұстаңыз, ал саусағыңызды қосқышта ұстауға тыйым салынады.

4.1.7 Өнім қосулы немесе желіге қосылған кезде оны тасымалдауға болмайды.

4.1.8 Өніммен жұмыс жасағанда жеке қорғаныс құралдарын (дулыға, бет қорғанысы, құлаққаптар, қолғаптар, ұзаққа созылатын жабық аяқ киім, сәйкес киім) қолданыңыз. Сонымен қатар сіздің жұмысыңызға кедергі келтіретін немесе қажетсіз салдарға әкелетін ештеңе жоқ екеніне көз жеткізіңіз.

4.1.9 Жұмысқа кіріспес бұрын, қуат көзінің параметрлері өнімде және осы пайдалану нұсқаулығында көрсетілген талаптарға сәйкес келетініне және пайдаланылатын ұзартқыш сым оған қосылған өнімнің қуаты үшін бағаланғанына көз жеткізіңіз.

4.1.10 Коммутатор ӨШІРУЛІ күйде екеніне көз жеткізгеннен кейін ғана өнімді желіге қосыңыз.

4.1.11 Ажыратқышты баспас бұрын, штанганың және шынжырдың дұрыс орнатылғанына, шынжырдың дұрыс тартылғанына, қақпақтың штангасынан алынғанына, жеткілікті мөлшерде

майлағыш құйылғанына, өңделетін дайындаманың / материалдың жеткілікті мөлшерде екеніне көз жеткізіңіз. тұрақты немесе бекітілген.

4.1.12 Жұмыс кезінде өнімді екі қолмен тұтқасынан мықтап ұстаңыз.

4.1.13 Зақымдалған немесе нашар тозған штанганы немесе аралау тізбегін пайдаланбаңыз.

4.1.14 Өнімді стационарлық түрде орнатуға тыйым салынады (мысалы, оны вицеге бекітіңіз).

4.1.15 Қосылған өнімді қараусыз қалдырмаңыз.

4.1.16 Өңделетін бетінен басқа ештеңе өнімнің айналатын бөліктерімен жанаспауы керек.

4.1.17 Өнімнің желдеткіш саңылауларын ештеңемен жаппаңыз немесе ауаға кіруді шектемеңіз.

4.1.18 Өнімді пайдаланбаған кезде, техникалық қызмет көрсетуді немесе қызмет көрсетуден бұрын әрқашан қуат көзінен ажыратыңыз және:

- кез келген ақаулар болған жағдайда;
- діріл күшейген жағдайда;
- ара тізбегін реттеу / орнату / өзгерту алдында;
- май құю алдында;
- тазалау алдында;
- жұмыс аяқталғаннан кейін.

4.1.19 Қуат сымын дайындамаға / материалға немесе зақым келтіруі мүмкін бөгде заттарға тигізбеңіз.

4.1.20 Қуат сымын жылудан, майдан және үшкір заттардан аулақ ұстаңыз.

4.1.21 Өніммен жұмыс істеу кезінде жерге қосылған заттарды ұстамаңыз (мысалы, құбырлар, жылыту радиаторлары, газ плиталары, тоңазытқыш).

4.1.22 Егер өнімді ылғалды ортада пайдалану қажет болса, қалдық ток құрылғысымен жабдықталған қуат көзін пайдаланыңыз.

4.1.23 Өнімді қуат көзінен ажыратқанда, қуат сымының ашасынан ұстаңыз.

4.1.24 Өнімді құлағаннан кейін немесе зақымдану белгілері болған жағдайда қолданбаңыз. Өнімді диагностикалау немесе жөндеу үшін уәкілетті қызмет көрсету орталығына хабарласыңыз.

4.1.25 Егер электр сымы зақымдалған болса, қауіпті болдырмау үшін оны өндіруші, оның агенті немесе оған теңестірілген білікті маман ауыстыруы керек.

Қуат сымын ауыстыру қолданыстағы тариф бойынша уәкілетті қызмет көрсету орталығында жүзеге асырылады.

4.1.26 Пайдалану мен техникалық қызмет көрсету осы нұсқаулыққа сәйкес жүйелі және қатаң түрде жүргізілуі тиіс. Техникалық қызмет көрсету кезінде өнімді зақымдауы мүмкін тазартқыш заттарды қолдануға тыйым салынады (бензин және басқа агрессивті заттар).

4.1.27 Өніммен дұрыс жұмыс жасамау оның істен шығуына, пайдаланушының немесе оның мүлкінің бұзылуына әкелуі мүмкін.

4.28 Өнімді дұрыс қолданбау оның істен шығуына, пайдаланушының немесе оның мүлкінің бұзылуына әкелуі мүмкін.

4.2 ЭЛЕКТР ТІЗІКТІ АРАҚТА ЖҰМЫС ЖАСАУ САҚТЫҚТАРЫ

4.2.1 Өнімді бірінші рет қолданар алдында оны жүктемей қосыңыз және бірнеше минут жұмыс істеп тұрсын. Егер сіз осы уақыт ішінде бөгде шу естісеңіз, дірілдің жоғарылауын немесе күшті иісті сезсеңіз, өнімді өшіріңіз және өнімді диагностикалау мен жөндеуге уәкілетті қызмет көрсету орталығына хабарласыңыз.

4.2.2 Өнім 40 дюймдік шиналармен және 59 тісті ағаш аралау тізбегімен, 3/8 ‘қадаммен және 0,05’ (1,3 мм) тығыздағышпен жұмыс істеуге арналған (1-кестені қараңыз). штанга мен тізбекті дұрыс және сенімді түрде бекітіңіз және оның жеткілікті түрде тартылғанына көз жеткізіңіз. Металл, пластмасса, қалау, кірпіш, құрылыс және басқа қатты материалдарды көруге тыйым салынады.

4.2.3 Өнімге конструкцияда көзделмеген немесе өндіруші мақұлдамаған басқа

шығыс материалдары мен жұмыс құралдарын, сондай -ақ параметрлері осы нұсқаулықтың 1 -кестесінде көрсетілген талаптарға сәйкес келмейтін жұмыс құралдарын орнатуға тыйым салынады.

4.2.4 Жұмысқа кіріспес бұрын бағыттағыш пен ара шынжырының дұрыс орнатылғанын тексеріңіз.

4.2.5 Көрінетін механикалық зақымдануы бар қатты сынған, бүлінген немесе дірілдейтін аралау тізбегін қолдануға ТЫЙЫМ САЛЫНАДЫ. Штанганың немесе шынжырдың құмға немесе жерге тиіп кетуіне жол бермеңіз. бұл майлау жүйесінің бітелуіне және мерзімінен бұрын тозуына әкеледі.

4.2.6 Штангаға немесе шынжырға тоқтап, толық суығанша қол тигізбеңіз.

4.2.7 Өнімнің немесе жұмыс құралының қызып кетуін болдырмау үшін салқындату үшін жеткілікті үзіліс жасау керек.

4.2.8 Өнімді жабық немесе нашар желдетілетін жерде қызмет көрсетуге және пайдалануға тыйым салынады.

4.2.9 Көру нашарлығында, түнде немесе жасанды жарықтандыруда жұмыс істеуге тыйым салынады.

4.2.10 Өнімді тік беткейлерде немесе тұрақсыз күйде ҚОЛДАНБАҢЫЗ.

4.2.11 Жұмысқа кіріспес бұрын барлық гайкалар, бұрандалар мен болттардың мықтап бекітілгенін тексеріңіз. Өнімнің барлық компоненттерінің тұтастығын, тежегіштің, бекіткіштердің, ажыратқыштардың, тізбекті жүрістің және т.б.

4.2.12 Жұмысқа кіріспес бұрын жұмыс аймағынан барлық жанғыш материалдар мен заттарды алып тастаңыз.

4.2.13 Қозғалтқышты іске қосу кезінде штанганың немесе ара тізбегінің бетіне тиіп кетпеуін қадағалаңыз.

4.2.14 Қозғалтқышты іске қосқанда орнықты күйде ұстаңыз және өнімді қатты жерге қойыңыз.

4.2.15 Жұмыс кезінде араға тым көп қысым жасамаңыз, сонымен қатар оны әр түрлі бағытта еңкейтіңіз. Штанганы бұрыннан жасалған кесуге салғанда, араны мықтап ұстаңыз және өте сақ болыңыз.

4.2.16 Зақым келтірмеу үшін өнімді түтін мен ұшқын, діріл, өнімнің негізгі жұмыс агрегаттарының көрінетін зақымдалуы және т.б. пайда болған кезде қолданбаңыз.Ақаулық туындаған жағдайда уәкілетті қызмет көрсету орталығына хабарласыңыз.

4.2.17 Өнімді жаппаңыз немесе қозғалтқыштың кірісі мен шығысындағы ауа ағынын шектемеңіз.

4.2.18 Күйіп қалмау үшін, өнімді пайдалану кезінде қозғалтқыш пен дыбыссыздағыштың сыртқы бетіне тигізбеңіз.

4.2.19 Қозғалтқыштың жоғары айналымдағы жүктемесіз жұмыс істеуіне жол бермеңіз.

4.2.20 Өнімнің қозғалтқышын үйге қоймас бұрын оны суытыңыз.

4.2.21 Шортпен, сандалмен немесе жалаңаяқпен жұмыс жасамаңыз.

4.2.22 Тізбектің дұрыс емес қайрауы дірілдің жоғарылауына және штанганың қызып кетуіне әкелуі мүмкін, бұл жұмыс кезінде жарақат алу және өнімнің негізгі компоненттерінің істен шығу қаупін арттырады. Жарамсыз аралау тізбегін жаңасына ауыстырыңыз.

4.2.23 Отынды (бензин мен май қоспасы) химиялық белсенді заттарды сақтауға арналған арнайы банкаларда сақтаңыз.

4.2.24 Бензин тізбегімен жұмыс кезінде ыңғайсыздық туындаған жағдайда оның конструкциясын өзгертуге тырыспаңыз. Тек берілген бөлшектерді қолданыңыз.

Өнімді алкогольдік немесе есірткілік мас күйінде, сондай -ақ шындықты объективті қабылдауға кедергі келтіретін басқа жағдайларда қолдануға ТЫЙЫМ САЛЫНАДЫ, және сіз мұндай жағдайда немесе осындай жағдайда адамдарға бұл өнімге сенбеуіңіз керек!

НАЗАР АУДАРЫҢЫЗ! Бұл пайдалану нұсқаулығы осы өнімді пайдалану кезінде туындауы мүмкін барлық мүмкін емес жағдайларды қамти алмайды. Қолданушы өніммен жұмыс кезінде қауіпсіздік шараларын дербес сақтауы тиіс!

МЕМЛЕКЕТТІК ШЕШІМДЕР

НАЗАР АУДАРЫҢЫЗ! Өнімнің техникалық күрделілігіне байланысты шектік күй критерийлерін пайдаланушы дербес анықтай алмайды. Өнімнің ақаулығы анық немесе күдікті болған жағдайда, жарақаттануды болдырмау үшін өнімді дереу өшіріп, пайдалануды тоқтатып, өнімді диагностикалау мен жөндеуге уәкілетті қызмет көрсету орталығына хабарласу керек.

Егер сіз өніммен жұмыс кезінде жарақат алсаңыз, кез келген жұмысты дереу тоқтатып, дәрігерден немесе жақын маңдағы медициналық мекемеден медициналық көмекке жүгінуіңіз керек.

Маңызды сәтсіздіктер тізімі

• зақымдалған тұтқамен қолдануға болмайды.
жіп немесе зақымдалған корпус.
• түтін пайда болған кезде қолданбаңыз тікелей өнім денесінен.
• үзілген немесе пайдаланбаңыз ажыратылған электр кабелі.
• сыртта қолдануға болмайды - жаңбыр жауғанда (шашыратылған түрде) су).
• корпусқа су кіргенде қоспаңыз.
• күшті доғалармен қолдануға болмайды.
• күшті болса, қолданбаңыз шулы діріл.

Оқиға, апат немесе апат жағдайында қызметкерлердің әрекеті

Оқиға немесе жазатайым оқиға болған жағдайда сіз өніммен жұмысты дереу тоқтатып, электр қуатын өшіріп, қызмет көрсету бөліміне хабарласыңыз, егер бар болса, қызмет көрсету бөлімінің нұсқауларына сәйкес әрекет етіңіз және адамдарға онымен жұмыс істеуге рұқсат бермеңіз.

5 АТҚАРЫМДЫҚ ЭЛЕМЕНТТЕР

KECS 30/1300

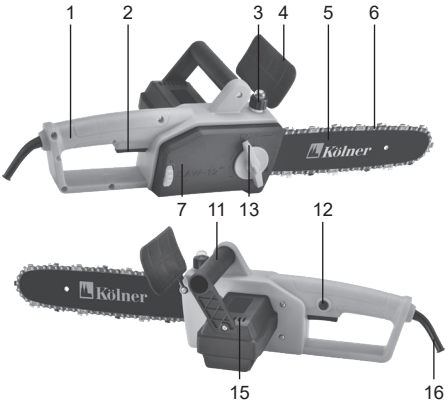

KECS 40/1700

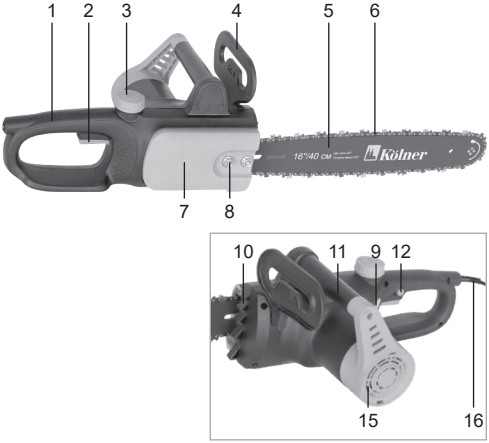

KECS 35/1400

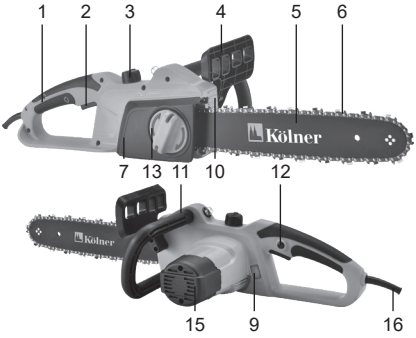

KECS 40/1900L

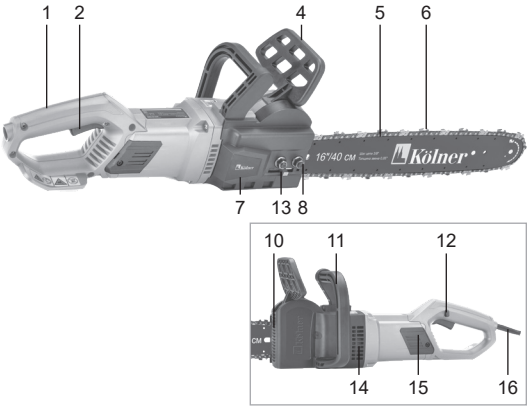

KECS 40/1900

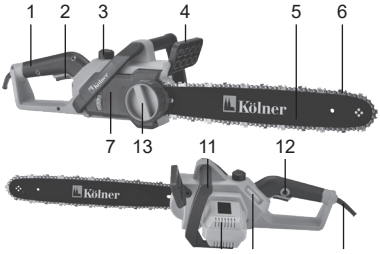

1. Негізгі тұтқа
2. Кездейсоқ іске қосудан сақтандырғыш
3. Май ыдысының қақпағы
4. Қаптама
5. Шина
6. Тізбек
7. Тізбек кергіш қақпағы
8. Қақпақты бекіту гайкасы
9. Май деңгейінің көрсеткіші
10. Тісті аялдама
11. Қосымша тұтқа
12. Ажыратқыш
13. Тізбекті кергіш / тізбекті керуді реттеу бұрандасы
14. Қылқалам түйіні
15. Желдеткіш саңылаулар
16. Қуат сымы

6 ЖҰМЫСҚА ДАЙЫНДАУ

НАЗАР АУДАРЫҢЫЗ! Жұмысқа дайындық кезінде, сондай-ақ шиналар мен тізбектерге техникалық қызмет көрсету, ауыстыру және техникалық қызмет көрсету бойынша кез келген операцияларды орындамас бұрын, өнімнің өшірілгеніне және қуат желісінен ажыратылғанына көз жеткізіңіз.

6.1 ШИНА МЕН ТІЗБЕКТІ ОРНАТУ

6.1.1 қақпақты бекітетін гайканы (гайкаларды) сағат тіліне қарсы тиісті кілтпен бұрап алыңыз (8) және қақпақты

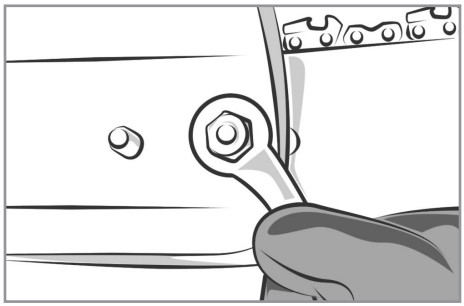

6.1.2 үзілістер қалмас үшін тізбекті түзетіңіз. Тістер тізбектің айналуына қарай бағытталуы керек. Егер олар қарама-қарсы бағытта болса, тізбекті аударыңыз.

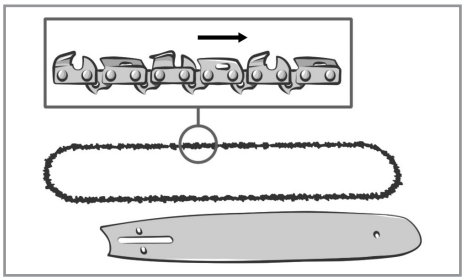

6.1.3 тізбекті жетек сілтемелерін бағыттаушы шинаның ойығына салыңыз.

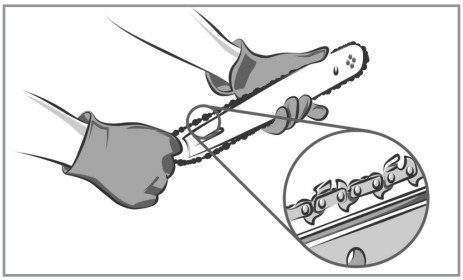

6.1.4 тізбекті шинада ұстап тұрып, оны жетек жұлдызына (б) сырғытыңыз және бағыттаушы шинаны бекіту түйреуіштері (г) шинаның ұзын ұясына кіретіндей етіп орнатыңыз.

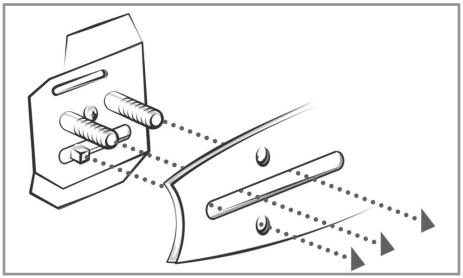

6.1.5 **KECS 35/1600** моделі үшін тізбекті кергіш түйреуіштің (в) шинаның тиісті тесігіне кіргеніне көз жеткізіңіз. Қажет болса, шпильканы кергіш бұранданы айналдыру арқылы реттеуге болады (13).

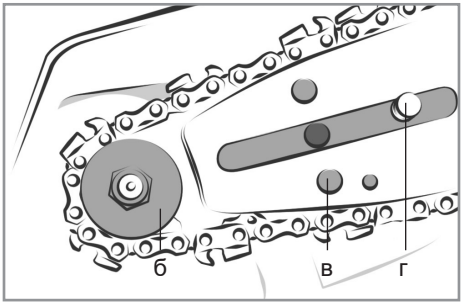

KECS 40/1700 моделі үшін рычагты (а) артқа тартыңыз, сонда тізбекті кергіш түйреуіш (в) шинаның тиісті тесігіне енеді.

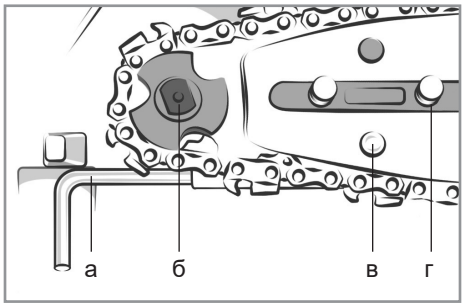

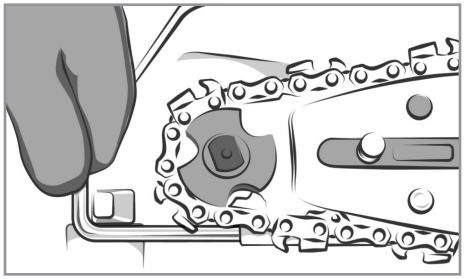

Рычагты (а) босатыңыз және шпилька (в) шинаны алға қарай итеретініне көз жеткізіңіз, осылайша тізбекті тартыңыз. Тізбектің барлық сілтемелері шинаның бағыттаушы ұясына салынғанын тексеріңіз.

KECS 40/1800 және KECS 40/1900L модельдері үшін тізбекті кергішті (13) сол жаққа жылжытыңыз және оны бекітіңіз.

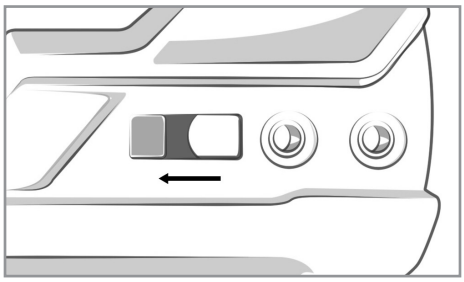

Қақпақты (7) қақпақтың ішкі жағындағы кергіш түйреуіш шинаны ұшына итеретіндей етіп қайта орнатыңыз (KECS 40/1800 моделінде) немесе шинаның тиісті тесігіне кіріңіз (KECS 40/1900 моделінде).

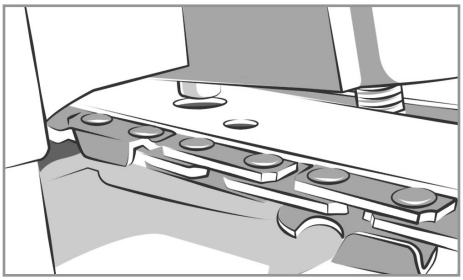

Тізбек кергішті оңға жылжытыңыз және тізбекті қатайтуға мүмкіндік беріңіз.

6.1.7 қақпақты (7) орнатыңыз және бекіту гайкасын (гайкаларын) сағат тілімен бұраңыз, бірақ оларды қатайтпаңыз.
6.1.8 қолыңызбен тізбекті шинаның бойымен тартыңыз және тізбектің жеткілікті түрде тартылғанына және аралау тізбегінің барлық буындары шинаның бағыттаушы ойығына түскеніне көз жеткізіңіз. Бекіту гайкаларын қатайтыңыз (8).

6.2 ТІЗБЕКТІҢ КЕРНЕУІН РЕТТЕУ

ЕСКЕРТУ: дұрыс тартылған тізбек төменнен салбырап кетпеуі керек және тым көп кернеу болуы керек. Біріншісі көзбен бақыланады, екіншісі - тізбекті шинаға қолмен тарту арқылы. Кесуді болдырмау үшін соңғы операцияны қолғаппен жасау керек. Егер тізбек шинаның төменгі жиегіне жабысып, сонымен бірге қолмен еркін созылса, онда оның кернеуі нормаға сәйкес келеді.
Тізбекті рельстің бойымен жылжытыңыз. Егер тізбек айналмаса, онда кернеу тым күшті. Егер ол тым әлсіз болса, тізбек шинаның түбінде салбырап қалады.

KECS 35/1600 моделі үшін қақпақты бекіту гайкасын босатыңыз (8) және реттеу бұрандасын (13) айналдыру арқылы тізбектің қажетті кернеуін орнатыңыз. Қақпақты бекіту гайкасын қатайтыңыз.
KECS 40/1700 моделі үшін қақпақты бекіту гайкаларын босатыңыз (8). Әрі қарай, бағыттаушы шинаны алға қарай

жылжытып, қажетті тізбек кернеуін орнатыңыз. Қақпақтың бекіту гайкаларын қатайтыңыз және аралау тізбегінің барлық жетек буындары шинаның бағыттаушы ойығына түскеніне көз жеткізіңіз.
KECS 40/1800 және KECS 40 / 1900L модельдері үшін қақпақты бекіту гайкаларын босатыңыз (8), шинаны алға жылжытыңыз және тізбекті Шина бойымен сүйреңіз. Қақпақтың бекіту гайкаларын қатайтыңыз және аралау тізбегінің барлық жетек буындары шинаның бағыттаушы ойығына түскеніне көз жеткізіңіз.

6.3 ТІЗБЕКТІ МАЙЛАУ

НАЗАР АУДАРЫҢЫЗ! Шынжырлы ара бос май ыдысымен бірге келеді, сондықтан бірінші іске қоспас бұрын майды резервуарға құюды ұмытпаңыз. Майлау үшін біз 10W30 сияқты орташа тұтқырлығы бар тізбекті майлауға арналған арнайы майды ұсынамыз. Төмен температура жағдайында жұмыс істеу үшін тұтқырлығы төмен майды қолданыңыз, мысалы 10W20. Жаңа тізбекті қолданар алдында оны майлау керек. Оны араға орнатпас бұрын оны майға кем дегенде бір сағат ұстаңыз.

6.3.1 **KECS 35/1600, KECS 40/1700 және KECS 40/1800** модельдері үшін жұмыс кезінде тізбекті майлау автоматты түрде жүзеге асырылады. Май багын толтыру үшін қақпақты ашыңыз (3), сонымен бірге резервуарға кір кірмейтініне көз жеткізіңіз.

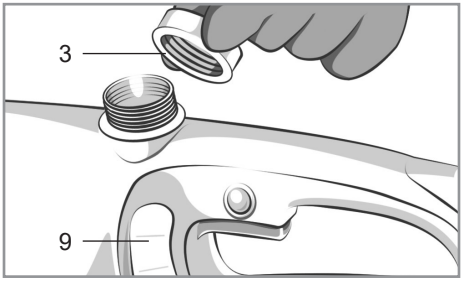

6.3.2 резервуарды маймен толтырыңыз. Қалған майды мойыннан және қақпақтың ішкі қуысынан алыңыз.
6.3.3 қақпақты мықтап жабыңыз. Жұмыс кезінде мезгіл-мезгіл индикатор бойынша май деңгейіне назар аударыңыз (9).

НАЗАР АУДАРЫҢЫЗ! Жұмысқа кіріспес бұрын, араны қосып, оны жеңіл бетке тигізбестен ұстап, май деңгейін және майлау жүйесінің жұмысын тексеріңіз. Егер бетінде май іздері пайда болса, онда майлау жүйесі жақсы жұмыс істейді. Егер майдың іздері табылмаса, беріліс қорабындағы май шығатын тесікті және шинадағы тиісті тесікті тазалау қажет.
Май жетіспесе, шина мен тізбек тез тозады. Майдың жетіспеушілігі Шина мен тізбектің қызып кетуіне әкеледі.

НАЗАР АУДАРЫҢЫЗ! Пайдаланылған майды ешқашан қолданбаңыз. Бұл май сорғысына, шинаға, тізбекке зақым келтіреді!

6.3.4 **KECS 40/1900L** моделі арнайы майсыз жүйені қолданады және қосымша майлауды қажет етпейді.

7 ЖҰМЫС ТӘРТІБІ

Өнім қалыпты климатта + 1 ° C -тан + 35 ° C дейінгі температурада және салыстырмалы ылғалдылығы 80%аспайтын жағдайда қолдануға арналған.

НАЗАР АУДАРЫҢЫЗ! Өнімді жеке қорғаныс құралдарын пайдаланбай пайдалануға тыйым салынады.

НАЗАР АУДАРЫҢЫЗ! Жұмысқа кіріспес бұрын:
1. Ажыратқыштың ӨШІРІЛГЕН күйде екеніне, қуат көзінің осы нұсқаулықтың 1 -кестесіне сәйкес келетініне және өнімге сәйкес келетініне, сондай -ақ қолданылған кеңейтім (егер бар бол-

са) оған қосылған өнімнің қуатына есептелгеніне көз жеткізіңіз.
2. Өнім мен қуат сымының тұтастығын, барлық компоненттердің дұрыс жиналуын және тығыздығын тексеріңіз.

7.1 Ұшқышпен жұмыс туралы алдын ала ойланыңыз. Жұмыс үшін бос орын болмайынша, барлық жеке қорғаныс құралдары болмайынша және ағаштарды кесу кезінде қашудың болжамды жолы болмайынша аралауды бастамаңыз. 6 -тармақта көрсетілген қадамдарды орындаңыз. Жұмыс аймағынан және кесілетін дайындамадан тастарды, бұтақтарды, шегелерді, сымдарды және басқа бөгде заттарды алып тастаңыз.
7.2 Қуат сымының ашасын (16) желіге қосыңыз.
7.3 Ара қосу үшін сақтандырғышты (2) ұстап тұрып, қосқышты (12) басыңыз.
7.4 Жұмыс кезінде тізбек автоматты түрде майланады. Жұмысқа кіріспес бұрын индикатор (9) бойынша май деңгейін және тізбекті автоматты майлау жүйесінің жұмыс қабілеттілігін тексеріңіз. Мұны істеу үшін араны жеңіл бетке тигізбестен қосыңыз. Егер бетінде майдың іздері пайда болса, бұл тізбекті майлаудың автоматты жүйесі дұрыс жұмыс істеп тұрғанын білдіреді. Егер майдың іздері табылмаса, диагностика үшін уәкілетті қызмет көрсету орталығына хабарласу ұсынылады.

НАЗАР АУДАРЫҢЫЗ! Егер жұмыс кезінде резервуардағы май деңгейі жеткіліксіз болса, жұмысты дереу тоқтатып, араға қызмет көрсетіңіз.

7.5 Әрқашан араны дұрыс ұстаңыз және жұмыс кезінде қауіпсіз күйде болыңыз.
7.5.1 Оң қолыңызбен араны негізгі тұтқасынан (1), ал сол қолыңызбен қосалқы тұтқасынан (11) ұстаңыз.

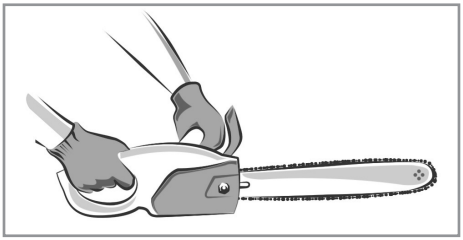

Сол қол түзу, ал шынтақ бекітілуі керек. Қалай кескеніңізге қарамастан, ешқашан сол және оң қолдарыңызды алмастырмаңыз. Денеңіз жүгіру тізбегіне сәйкес келмеуі үшін араның сәл сол жағына екі аяқпен мықтап тұрыңыз.
7.5.2 Кері бұрылу және қысылу шегіну тізбек қысылғанда, қысылғанда немесе ағаштың ішіндегі бөгде затпен жанасу нәтижесінде күрт тоқтағанда немесе бағыттаушы штанганың соңы кесіліп жатқан дайындамаға тигенде пайда болады.

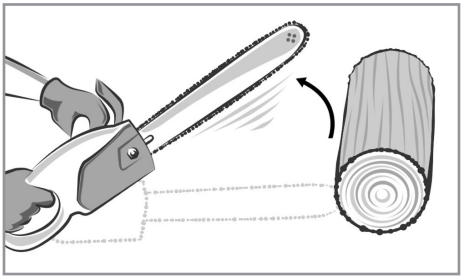

Екі оқиға да араның бақылауын жоғалтуға және ауыр жарақатқа әкеледі. Мұндай жағдайларды болдырмау үшін, жұмыс алаңын алдын ала тазалаңыз, кесілетін дайындамадан бөтен заттарды алып тастаңыз және әрқашан араны мықтап ұстап, оны кесуге дұрыс бағыттаңыз.

НАЗАР АУДАРЫҢЫЗ! Ешқашан бір уақытта бірнеше бөренені кеспеңіз. Штанганың ұшымен кесуге тырыспаңыз.

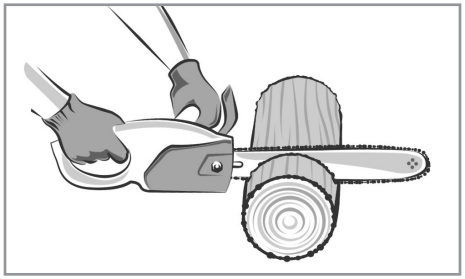

7.6 Начинайте работу. Во время распила плавно перемещайте пилу, не создавая избыточного давления.

7.6.1 При валке больших деревьев (с диаметром ствола более 15 см) применяется метод запилов. Запил делается на той стороне дерева, в направлении которой оно будет падать.

После делается запил для валки на противоположной стороне дерева, и де падает по линии подпила.

запил для валки
(5 см над центром подпила)

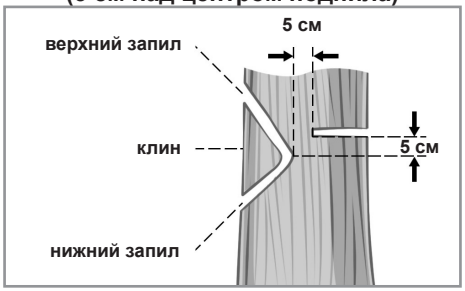

недопил поддерживает дерево и помогает управлять валкой

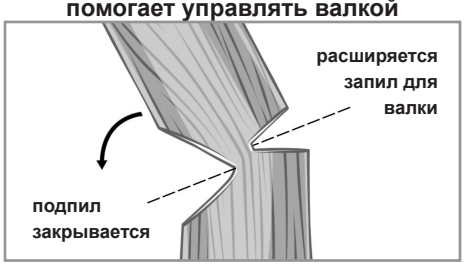

Ағашты жоғарғы арадан бастап төменге қарай салыңыз. Ол магистральдық диаметрдің 1/3 тереңдігіне ие болуы керек. Содан кейін төменгі ойықты жасау арқылы ойықты аяқтаңыз. Жоғарыдағы суретке қараңыз. Кесу аяқталғаннан кейін, ағаштан жасалған сынаны магистральдан алыңыз. Ағаш сынаны алып тастағаннан кейін, магистральдың қарама -қарсы жағында кесетін кесу жасаңыз. Бұл бағыттаушы кесудің ортасынан шамамен 5 см биіктікте жасалуы керек. Нәтижесінде кесу кескіші мен ойықтың арасында «топсалы кесу» деп аталатын көптеген қол тигізбеген ағаштар бар. Топса ағаштың дұрыс емес бағытта құлауына жол бермейді.

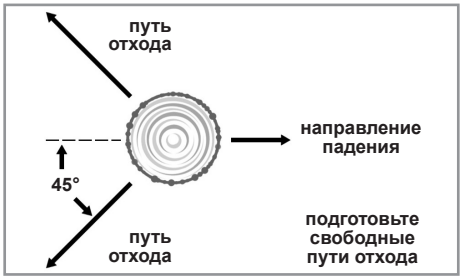

Ағаш құлап кете салысымен, қашып кету жолымен тез артқа шегініңіз. Әсіресе өте тұрақсыз болуы мүмкін жартылай кесілген ағаштармен абай болыңыз.

7.7 Егер электр тізбекті аралау қысылып қалса немесе кесілген жерге жабысып қалса, оны жұлып алуға тырыспаңыз. Сіз араны басқаруды жоғалтуыңыз мүмкін, нәтижесінде жарақат және / немесе араның өзі зақымдалуы мүмкін. Ара сөндіріңіз, пластиктен немесе ағаштан жасалған сынаны кірпішке салыңыз және араны оңай алып тастауға дейін созыңыз.

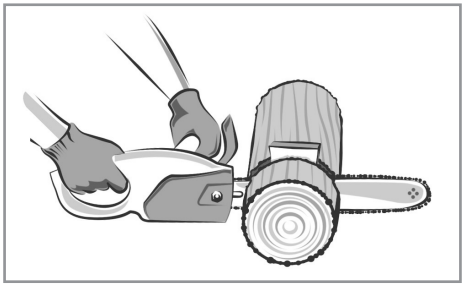

Араны қайтадан қосыңыз және оны ағынға мұқият бағыттаңыз. Ара қыстырылғанда немесе кептелгенде оны іске қосуға тырыспаңыз.

7.8 Бөренені кесу кезінде керілу жағдайындағы бүйірден диаметрдің 1/3 бөлігін бірінші кесуді жасаңыз. Содан кейін бөренені аударып, қарама -қарсы жақтан кесуді аяқтаңыз.

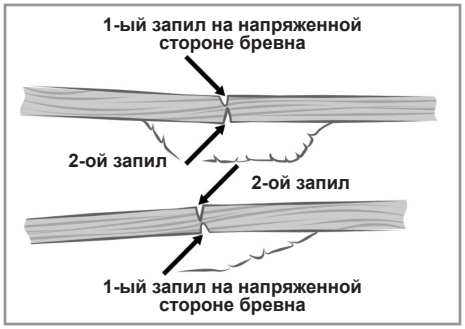

Использование стоящей опоры

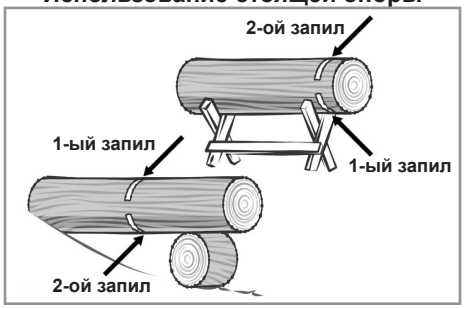

НАЗАР АУДАРЫҢЫЗ! Кесу кезінде бөренеге тұруға немесе тұруға болмайды. Оның кез келген бөлігі айналуы мүмкін және сіз араның қолдауын және бақылауын жоғалтасыз. Кесу кезінде бөренеден төмен қарай төмен түспеңіз. Ешқашан басқаға жол бермеңіз бөренені кесу кезінде ұстаңыз және бөренені ешқашан өз аяғыңызбен немесе қолыңызбен ұстамаңыз.

7.9 АҒАШТАРДЫ БҰТАҚТАНДЫРУ ЖӘНЕ КЕСУ.

НАЗАР АУДАРЫҢЫЗ! Бұтақтарды кесу үшін ешқашан ағаштың басына шықпаңыз. Баспалдақтарда, платформаларда, арқалықтарда немесе тепе -теңдіктің жоғалуына немесе араның бақылауына әкелетін кез келген позицияда тұрмаңыз.

7.9.1 Құлаған ағаштың түбіндегі бұтақтар мен бұтақтарды кесуді бастаңыз және жоғары қарай жылжытыңыз. Кішкене түйіндерді бір кесумен алып тастаңыз.

7.9.2. Үлкен тірек бұтақтарын 7.8 бөлімінде сипатталғандай 1/3 және 2/3 тереңдікте екі кесу арқылы кесіңіз.

7.9.3 Қайтаруға дайын болыңыз. Қисық және созылған бұтақтардан сақ болыңыз. Ағаш талшықтарындағы шиеленіс жоғалған кезде бұтақтан немесе арамен ұрмауға тырысыңыз.

7.9.4 Бұтақтарды кейіннен сүрінбеу үшін жұмыс орнынан алып тастаңыз.

7.10 Жұмыстың соңында араны жұмыс аймағынан алыстатыңыз.

7.11 Ара өшіру үшін қосқышты (12) босатыңыз және қуат көзінің ашасын желіден ажыратыңыз. Тізбектің толық тоқтағанын күтіңіз.

7.12 Өнімге техникалық қызмет көрсетуді орындаңыз.

8 ТЕХНИКАЛЫҚ ҚЫЗМЕТ КӨРСЕТУ

8.1 жұмыс аяқталғаннан кейін өнімді шаң мен кірден тазарту қажет. Желдеткіш саңылауларға ерекше назар аудару керек.

Корпусты тазалау үшін өнімнің металл

бөліктерінде тот пайда болуы немесе пластикалық бетті зақымдауы мүмкін тазартқыштарды қолдануға болмайды. Өнімнің корпусын дымқыл, жұмсақ шүберекпен сүртіңіз, содан кейін құрғатыңыз.

8.2 ұзақ уақыт жұмыс істегеннен кейін, сондай-ақ Шина мен тізбек ластанған кезде оларды тазалау қажет. Шина мен тізбектегі бағыттаушы ойыққа ерекше назар аудару керек. Ешқашан тозған шинада жаңа тізбекті немесе жаңа шинада тозған тізбекті пайдаланбаңыз.

8.2.1 тізбектің қайрауын қадағалаңыз. Тізбекті қашан қайрау керек:

• үгінділер ұнтақ сияқты ұсақ болады;
• сіз араға көбірек қысым жасауыңыз керек;
• кесу тікелей жүрмейді;
• діріл күшейеді.

8.2.2 бағыттаушы шинаның қызмет ету мерзімін ұзарту үшін оны үнемі аударып отыру керек. Бағыттаушы шинаны алып тастағаннан кейін шинаның ойығын және шаң мен кірден май беретін тесікті тазалаңыз. Шина бағыттағышының алдыңғы жағындағы жұлдыздың майлау тесігі бітеліп қалғанын тексеріңіз. Қажет болса, оны тазалап, майлау керек. Бағыттаушы шинаның шеттері әрқашан тікбұрышты болуы керек. Шинаның тозуын сызғышпен тексеріңіз, оны шинаға және тізбекке бір уақытта бекітіңіз. Егер сызғыш пен Шина арасындағы алшақтық сақталса, онда шина қалыпты болады. Егер сызғышты шинаға мықтап басып, тізбектің тістерін бүйіріне бұрып жіберуге болатын болса, онда шина деформбітелген және оны ауыстыру керек.

8.3 жетекші жұлдыздың тозуын үнемі тексеріп отыру керек. Жарықтар, чиптер және басқа да тозу іздері анықталған жағдайда, қызмет көрсету үшін уәкілетті қызмет көрсету Орталығына хабарласу қажет.

8.4 жұмыс барысында көмір щеткалары тозуға бейім. Көмір щеткаларын уақтылы ауыстыру өнімнің қызмет ету мерзімін едәуір арттырады. Оларды ауыстыру үшін уәкілетті қызмет көрсету орталығына хабарласыңыз.

8.5 барлық бұрандалардың Бекітілу сенімділігін үнемі тексеріп отырыңыз. Бос бұранда табылса, оны дереу қатайтыңыз. Әйтпесе, сіз өзіңізді жарақат алу қаупіне ұшыратасыз.

9 САҚТАУ ЕРЕЖЕЛЕРІ

9.1 өнімді қоршаған ортаның температурасы 0°С-тан +40°С-қа дейін және ауаның салыстырмалы ылғалдылығы 80% - дан аспайтын жерде балалар мен жануарлардың қолы жетпейтін жерде сақтау қажет. Өнімді бағыттаушы шинада немесе бөлшектелген кезде міндетті түрде орнатылған корпуспен сақтаңыз.

9.2 зақымдануды болдырмау үшін өнімді тек зауыттық қаптамада тасымалдаңыз. Өнімді төмен температурада тасымалдағаннан немесе сақтағаннан кейін оны бөлме температурасында кем дегенде екі сағат ұстау керек.

9.3 өнімді тасымалдау, тиеу, түсіру және сақтау кезінде пайдалану жөніндегі нұсқаулықта баяндалғандардан басқа мынадай талаптарды басшылыққа алу қажет:

- бұйымды Елеулі механикалық жүктемелерге ұшыратуға тыйым салынады, бұл бұйымның зақымдалуына және /немесе оның қаптамасының тұтастығының бұзылуына әкелуі мүмкін;
- өнімнің қаптамасына су мен басқа сұйықтықтардың түсуіне жол бермеу керек.

9.4 пайдалануда болған теріс температурада тасымалдау немесе сақтауға беру алдында бұйымда судың жоқтығына көз жеткізу қажет. Өнімнің барлық беттері құрғақ болуы керек.

9.5 өнімді температураның айтарлықтай өзгеруінен және тікелей күн сәулесінің әсерінен қорғаңыз.

9.6 өнімді дұрыс емес кәдеге жарату қоршаған ортаға орны толмас зиян

келтіреді. Ақаулы өнімді, сондай-ақ пайдаланылған қуат элементтерін тұрмыстық заттармен бірге тастамаңыз қалдықтар. Осы мақсаттар үшін мамандандырылған қайта өңдеу пунктіне хабарласыңыз. Сіз өзіңіздің елді мекеніңіздің муниципалдық қызметтерінен тұрмыстық бұйымдарды, жабдықтарды және пайдаланылған тамақ өнімдерін қайта өңдеуге қабылдау пункттерінің мекен-жайларын ала аласыз.

10 ҚЫЗМЕТ МЕРЗІМІ

Осы бұйым осы Нұсқаулықта көрсетілген барлық талаптарды сақтай отырып, кемінде 3 жыл қызмет етуге тиіс.
Дайындаушы сатып алушылардың назарын өнімді жеке қажеттіліктер шеңберінде пайдалану кезінде және осы пайдалану жөніндегі нұсқаулықта келтірілген пайдалану ережелерін сақтау кезінде өнімнің қызмет ету мерзімі осы Нұсқаулықта көрсетілгеннен едәуір асып кетуі мүмкін екендігіне аударады.
Дайындаушы бұйымның пайдалану сапасын нашарлатпайтын конструкцияға және жинақтауға өзгерістер енгізу құқығын өзіне қалдырады.

11 ЫҚТИМАЛ АҚАУЛАР ЖӘНЕ ОЛАРДЫ ЖОЮ ӘДІСТЕРІ

Егер өнім істен шыққан болса, оны өзіңіз жөндеуге тырыспауыңыз керек. Уәкілетті қызмет көрсету Орталығына хабарласу ұсынылады.

12 ӨНДІРУШІНІҢ КЕПІЛДІКТЕРІ

Сізідң назарыңызды кепілдікті мерзімінің ішінде келесі шарттардың сақталулары кезінде бұйымның тегін сервистік қызмет көрсетуге немесе жөндеуге қабылданатын болатындығына аударамыз:
Кепілдік міндеттемелер сату күні, сериялық нөмірі көрсетілген дұрыс толтырылған кепілдік талоны болған кезде жүзеге асырылады, сауда ұйымының мөрі (мөртабаны), сатушының қолы. Сізде мүмкін болуы толтырылмайды кепілдік талоны (мысалы, интернет-дүкенде сатып алу кезінде). Бұл жағдайда тауарды сатып алу күнін растау үшін кассалық чекті басып шығаруды және сақтауды және қызмет көрсету орталығына жүгінген кезде оларды көрсетуді ұсынамыз. Егер сізде дұрыс толтырылған кепілдік талоны болмаса, біз осы өнімнің сапасына қатысты шағымдарыңызды қабылдамауға мәжбүр боламыз. Түсініспеушіліктерді болдырмау үшін сізден өніммен жұмыс жасамас бұрын пайдалану жөніндегі нұсқаулықпен мұқият танысуыңызды сұраймыз. Біз сіздің назарыңызды тек өнімнің тұрмыстық мақсатына аударамыз. Кепілдік шарттары иесінің үйінде мерзімді техникалық қызмет көрсетуді көздемейді.
Осы кепілдікті шарттардың құқықтық негіздемесі Ресей Федерациясының қолданыстағы заңнамасы, әсіресе, «Тұтынушылардың құқықтарын қорғау туралы» Федералдық заңы және Ресей Федерациясының Азаматтық кодексі болып табылады. Өнімнің кепілдік мерзімі кепілдік талонында көрсетілген. Бұл мерзім бөлшек желі арқылы сатылған күнінен бастап саналады. Біздің кепілдікті міндеттемелер кепілдікті мерзімнің ішінде анықталған, және өндірістік, технологиялық және конструктивтік, яғни, дайындаушы-компанияның кінәсі бой-

ынша жол берілген ақаулармен шарттас ақаулықтарға ғана таралады.

12.1 кепілдік міндеттемелері мыналарға қолданылмайды:

12.1.1 нәтижесінде пайда болған бұйымның ақаулары:
- пайдаланушының пайдалану жөніндегі нұсқаулықтың нұсқамаларын сақтамауы;
- сыртқы немесе кез келген басқа әсерден туындаған механикалық зақым;
- өнімді мақсатсыз қолдану;
- жаңбыр, қар, жоғары ылғалдылық, қыздыру, агрессивті орта сияқты өнімге қолайсыз атмосфералық және сыртқы әсерлер, қоректендіру электр желісі параметрлерінің пайдалану жөніндегі нұсқаулықтың талаптарына сәйкес келмеуі;
- осы Модельдің технологиялық конструкциясында көзделмеген керек-жарақтарды, шығыс материалдары мен қосалқы бөлшектерді пайдалану, ұсынылған немесе мақұлданбаған өндіруші.
- өнімнің ішіне бөгде заттардың түсуі немесе шаң сияқты қалдықтардың көп мөлшерімен желдеткіш саңылаулардың бітелуі және т. б.

12.1.2 оған уәкілеттік берілмеген адамдар ашуға, жөндеуге немесе модификациялауға ұшыраған бұйымдар.

12.1.3 бұйымды тиісінше пайдаланбау немесе сақтау салдарынан Туындаған ақаулар, мысалы:
- Бұйымның металл элементтерінде тоттың болуы;
- Қуат сымының үзілуі мен кесілуі;
- Чиптер, сызаттар, корпустың қатты сызаттары, өнімнің пластикалық бөліктері және т. б.

12.1.4 электр қозғалтқышының немесе басқа тораптар мен бөлшектердің істен шығуына әкеп соққан бұйымның шамадан тыс жүктелуінен Туындаған ақаулар.

12.1.5 оқылатын сериялық нөмірі жоқ бұйымдар.

12.1.6 мерзімді ауыстыруға жататын шығыс материалдары, ауыстырылатын бөлшектер, тораптар, сондай-ақ бұйыммен жиынтықта жеткізілетін аксессуарлар мен жиынтықтауыштар.

12.1.7 шамадан тыс жүктеменің шартсыз белгілеріне мыналар жатады:
- бұйымның бөлшектері мен тораптарын деформациялау немесе балқыту;
- электр қозғалтқышының роторы мен статорының бір мезгілде істен шығуы;
- сым оқшаулауының күңгірттенуі немесе күйдірілуі.

Өнімді қызмет көрсету орталығына және одан жеткізуді түпкілікті тұтынушы (иесі) немесе оның есебінен жүзеге асыратынына назар аударамыз.

Бұйымды кепілдік жағдайын анықтау тұрғысынан техникалық куәландыру тек уәкілетті сервистік орталықта жүргізіледі.

Өнімнің қызмет ету мерзімі 3 жыл.

НАЗАР АУДАРЫҢЫЗ! Өнімді сатып алғанда, толықтығы мен жарамдылығын тексеруді, сондай-ақ кепілдік талонын дұрыс толтыруды талап етіңіз.

Қызмет көрсету орталықтарының тізімін сатушыдан немесе сайттан табуға болады **kolner-tools.com**

13 БАСҚА АҚПАРАТ

Импорттаушы, дайындаушы уәкілеттік берген тұлға: «Мегаполис» ЖШҚ.
Мекен-жай: 432048, Ресей Федерациясы, Ульяновск облысы,қ.о. Ульяновск қаласы, Ульяновск қ., Локомотивная көш.,ғим.14А.
Телефон: +78422324242
Электрондық поштаның мекенжайы: mail@simbirsk-crown.ru

Дайындаушы: Юнкан Ланко Имп Ант Эксп Ко., Лтд.
Мекенжай: №2, Буилдинг 62, Ванграндиан, Цзяннань Ареа, Юнкан, Цзиньхуа, Чжэцзян, Қытай.
ҚХР жасалған.

Дайындалған күні сериялық нөмірде көрсетілген. Дайындаушының стандартына сәйкес сериялық нөмір келесілерден тұрады: тапсырыстың нөмірі / дайындалған айы мен жылы / бұйымның реттік нөмірі.

Срок гарантии 12 месяцев
Кепілдік мерзімі 12 ай

Kölner

ГАРАНТИЙНЫЙ ТАЛОН / КЕПІЛДІК ТАЛОНЫ

Уважаемый покупатель!
Благодарим Вас за выбор торговой марки KOLNER. Мы уверены в качестве нашей продукции и всегда стремимся улучшить его. В случае поломки, готовы обеспечить Вас гарантийным обслуживанием в сервисных мастерских. Список сервисных центров можно узнать у продавца или на сайте: **kolner-tools.com** а также по QR-коду.
Телефон горячей линии: **8-804-333-51-52** (звонок по РФ бесплатный)

Құрметті сатып алушы!
Сізге KOLNER сауда таңбасын таңдағаныңыз үшін алғыс айтамыз. Біз өніміміздің сапасына сенімдіміз және әрқашан оны жақсартуға тырысамыз. Бұзылған жағдайда, Сізді сервистік шеберханаларда кепілдікті қызмет көрсетумен қамтамасыз етуге дайынбыз. Сервистік орталықтардың тізімін сатушыдан немесе **kolner-tools.com** сайтынан, сондай-ақ QR-код бойынша білуге болады.
Жедел желі телефоны: **8-804-333-51-52** (РФ бойынша қоңырау соғу тегін)

kolner-tools.com

Наименование изделия
Бұйымның атауы
Пила цепная электрическая
Электр шынжырлы ара

Модель
Моделі

Серийный номер
Сериялық нөмірі

Торговая организация
Сауда ұйымы

Дата продажи
Сатылған күні

День / Күн | Месяц / Ай | Год / Жыл

Проверено в моем присутствии, претензий к внешнему виду и комплектации не имею, с правилами эксплуатации и условиями гарантии ознакомлен.

Тексерілді, менің қатысуымен наразылық сыртқы түрі және комплекции жоқ пайдалану ережелерімен және шарттарымен кепілдік таныстым.

Подпись покупателя / Сатып алушының қолы

Печать продавца
Сатушының мөрі

СВЕДЕНИЯ О РЕМОНТЕ / ЖӨНДЕУ ЖӨНІНДЕГІ МӘЛІМЕТ

№	Сервис-центр Сервис-орталығы	Дата приема Қабылдау күні	Дата выдачи Берілген күні	Подпись мастера Қолы шебер
1				
2				
3				

Гарантийные условия и дополнительную информацию вы можете найти в руководстве по эксплуатации изделия.
Кепілдік шарттары және қосымша ақпаратты таба аласыз пайдалану жөніндегі басшылықта бұйымдар.